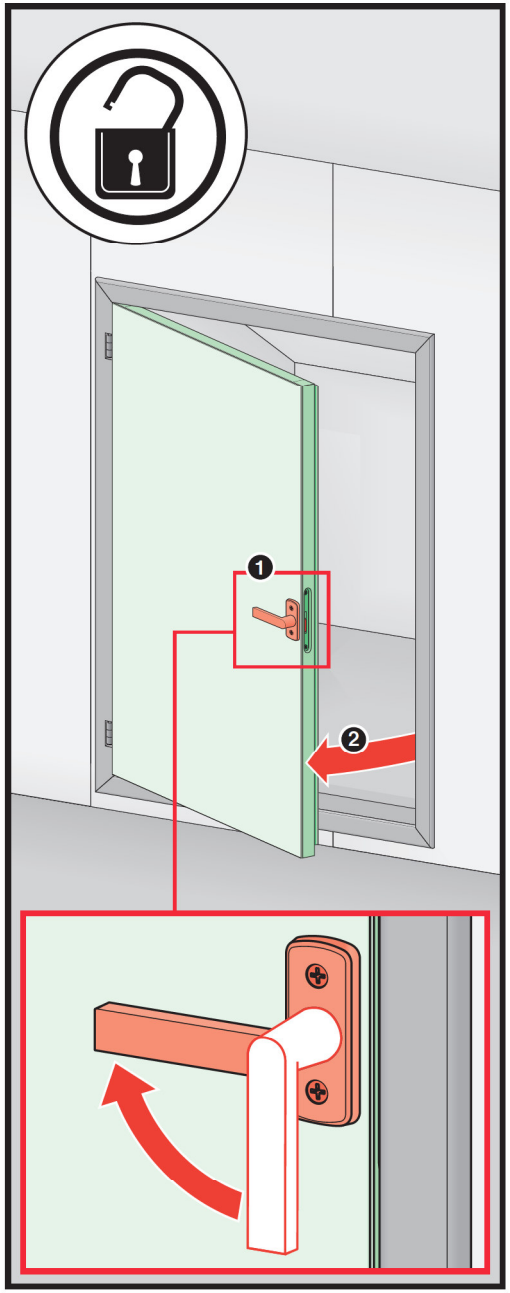

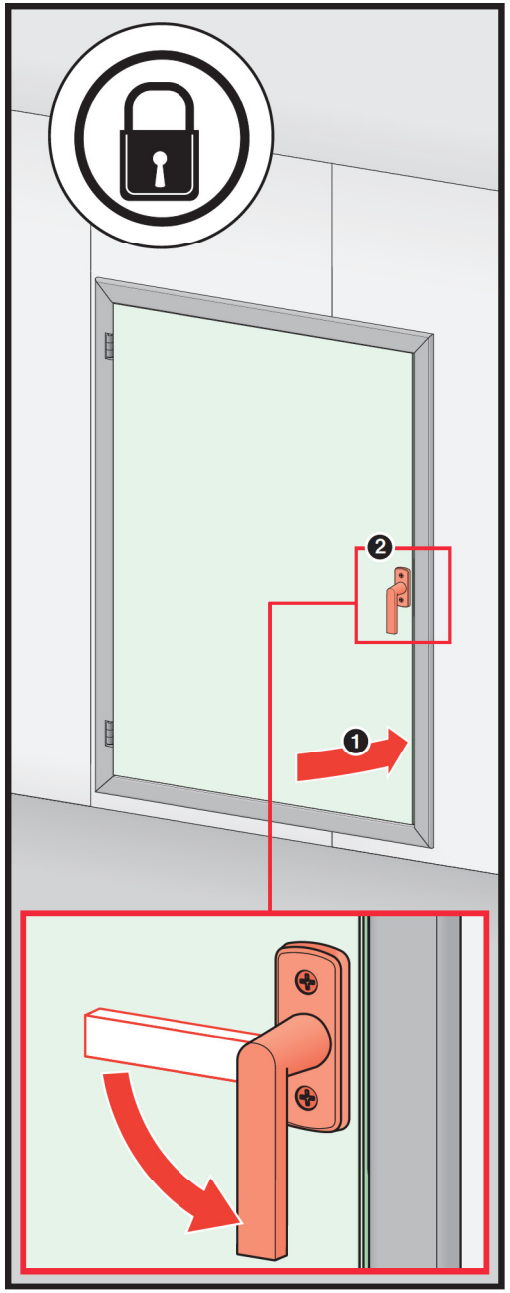

CZ Výrobce a Prodejce nenese žádnou odpovědnost za nedodržení příslušných předpisů zákona, stavebních předpisů a bezpečnostních požadavků přes uživatele výrobku, architekta, montéra nebo majitele objektu.

ES El fabricante y el vendedor no tienen ninguna responsabilidad por el incumplimiento de la ley vigente, normas de construcción y exigencias de seguridad por parte del usuario del producto, arquitecto, instalador o el propietario del edificio.

GB Manufacturer and Seller shall bear no liability for failure to comply with the applicable laws, building codes and safety requirements by the user of the product, architect, fitter or owner of the building.

IT Il Produttore e il Rivenditore non potranno essere ritenuti responsabili per il mancato rispetto, da parte dell'utente del prodotto, del progettista, dell'installatore o del proprietario dell'edificio, delle leggi vigenti, nonché dei regolamenti edilizi e di quelli relativi alla sicurezza.

PL Producenti i Sprzedawca nie ponosi żadnej odpowiedzialności za niezgrzestrzeganie stosownych przepisów prawa, przepisów budowlanych i wymogów bezpieczeństwa przez użytkownika produktu, architekta, montażystę lub właściciela budynku.

RO Nici producătorul, nici distribuitorul nu îşi vor asuma niciun fel de răspundere pentru nerespectarea legilor în vigoare, a legilor din domeniul construcţiilor sau a măsurilor de siguranţă impuse utilizatorilor produsului, arhitecţilor, montatorilor sau proprietarilor clădirii.

SK Výrobca a predajca nenesú žiadnu zodpovednosť za nedodržanie príslušných ustanovení zákona, stavebných predpisov a bezpečnostných požiadaviek užívateľom výrobku, architektom, montérom alebo majiteľom objektu.

DE Hersteller und Verkäufer übernehmen keine Haftung für Nichtbeachtung entsprechender Rechts- und Bauvorschriften sowie Sicherheitsanforderungen seitens Produktbenutzers, Architekten, Monteurs oder Gebäudebesitzers.

FR Le fabricant et le revendeur ne prend aucune responsabilité de ne pas respecter les lois applicables, les règlements sur les bâtiments et les exigences de sécurité par l'utilisateur du produit, l'architecte, l'installateur ou le propriétaire du bâtiment.

HU A Gyártó és a Forgalmazó nem vállal semmiféle felelősséget a vonatkozó törvényi, építőipari és biztonsági előírások termékfelhasználó, építész, beépítőnester vagy épülettulajdonos általi be nem tartásáért.

NL De fabrikant en verkoper zijn niet aansprakelijk voor gevolgen bij het niet opvolgen van toepasselijke wetten, bouwbesluiten en veiligheidsvoorschriften door de gebruiker van het product, de architect, de installateur of de eigenaar van het gebouw.

PT O fabricante e o vendedor não tem nenhuma responsabilidade pelo o não cumprimento da lei, códigos de construção e as exigências de segurança por parte do usuário do produto, arquiteto, instalador ou proprietário do edifício.

RU В случае несоблюдения архитектором, монтажником или владельцем здания строительных правил и норм безопасности ответственность с производителя и продавца снимается.

DWT

DE Superenergiesparende Kniestocktür	LV Superizolējošā sienas lūka
EE Väga energiasäästlik seinaluuk	NL Superisolerend knieschotdeur
FI Erinomaisella lämpöeristeellä L-muotoinen yhdistelmäovi	PL Supertermoizolacyjne drzwiczki kolankowe
FR Portillon de comble thermo-isolant	RU Суперэнергосберегающие карнизные двери
GB Highly insulated L-shaped combination door	SK Super tepelnoizolačné podkrovné dvierka
IT Porta ad angolo supertermoisolante	UA Суперенергозберігаючі карнізні двері

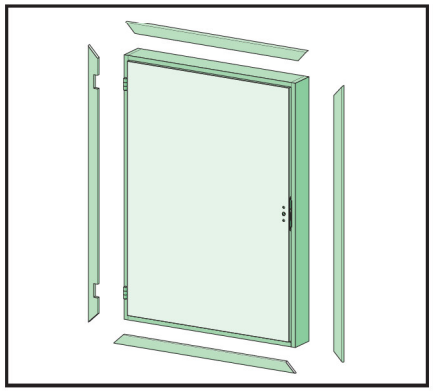

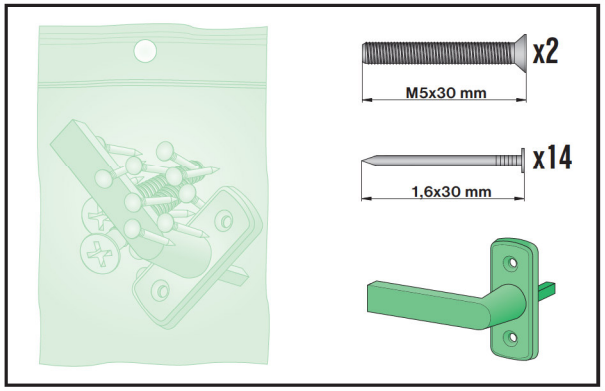

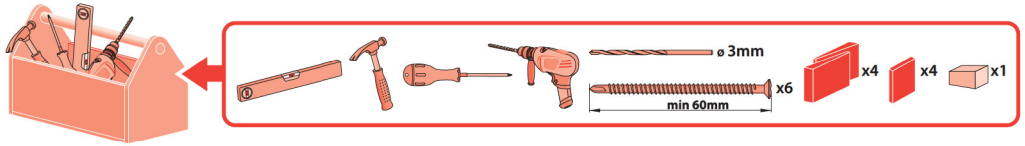

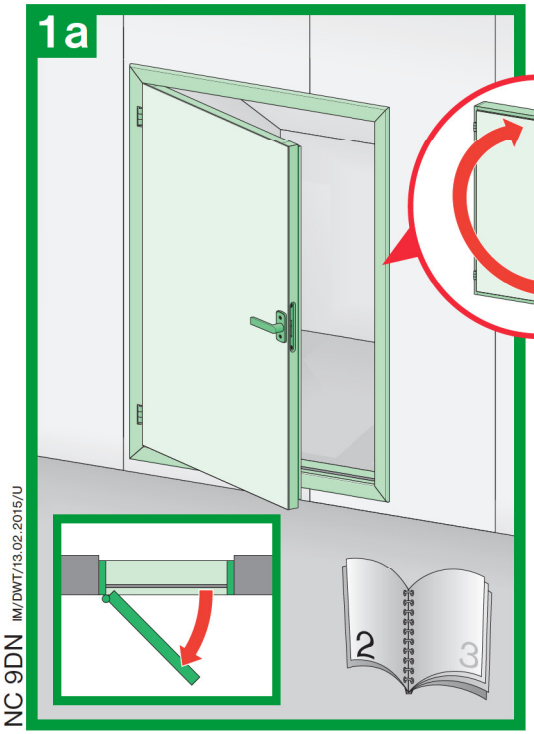

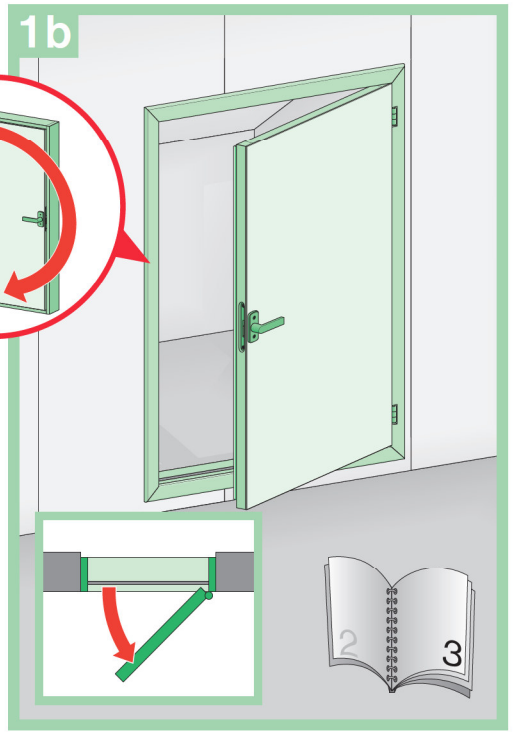

NC 9DN IM/DWT/13.02.2015/U

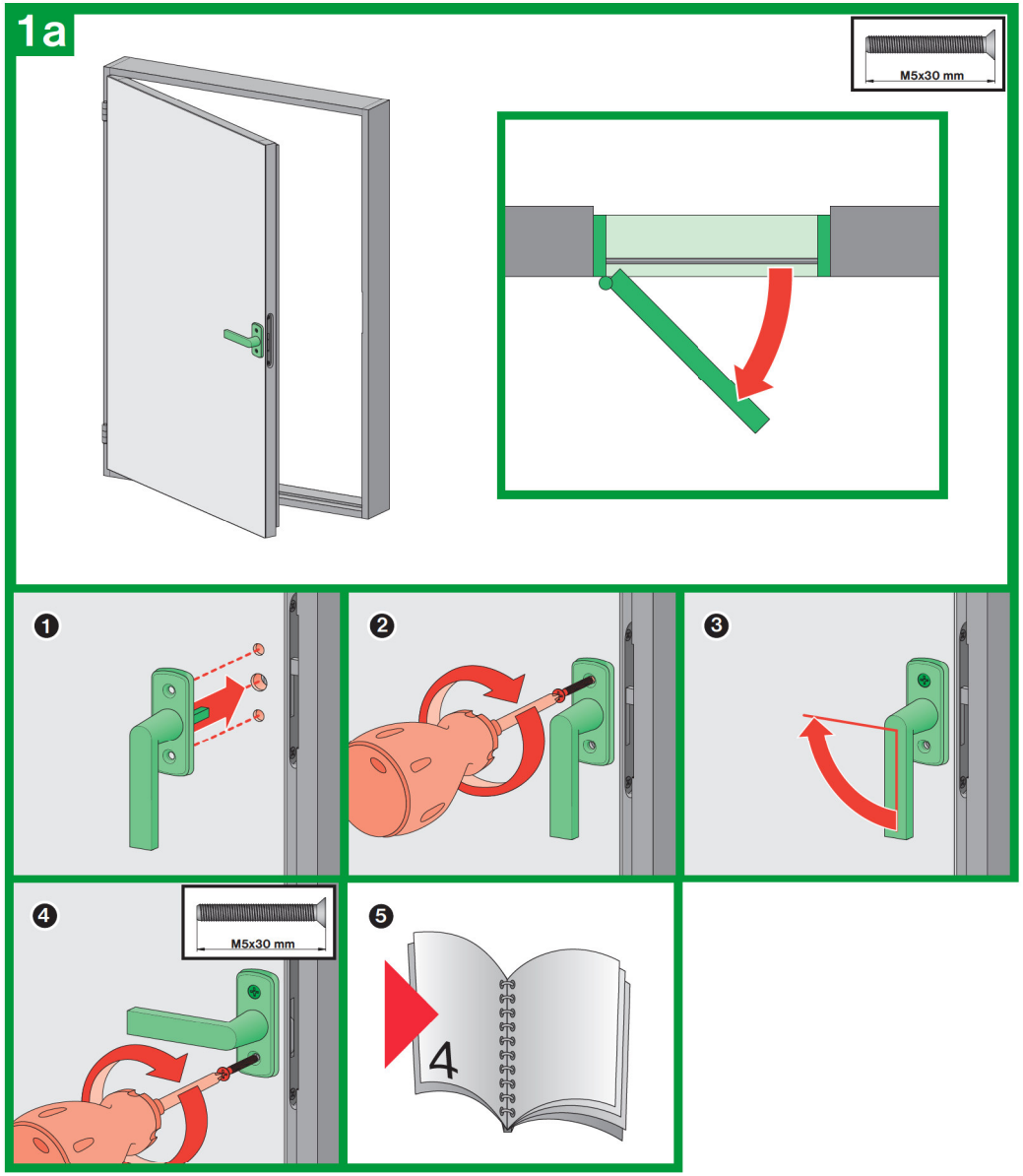
1a
M5x30 mm
1
2
3
4
M5x30 mm
5
4

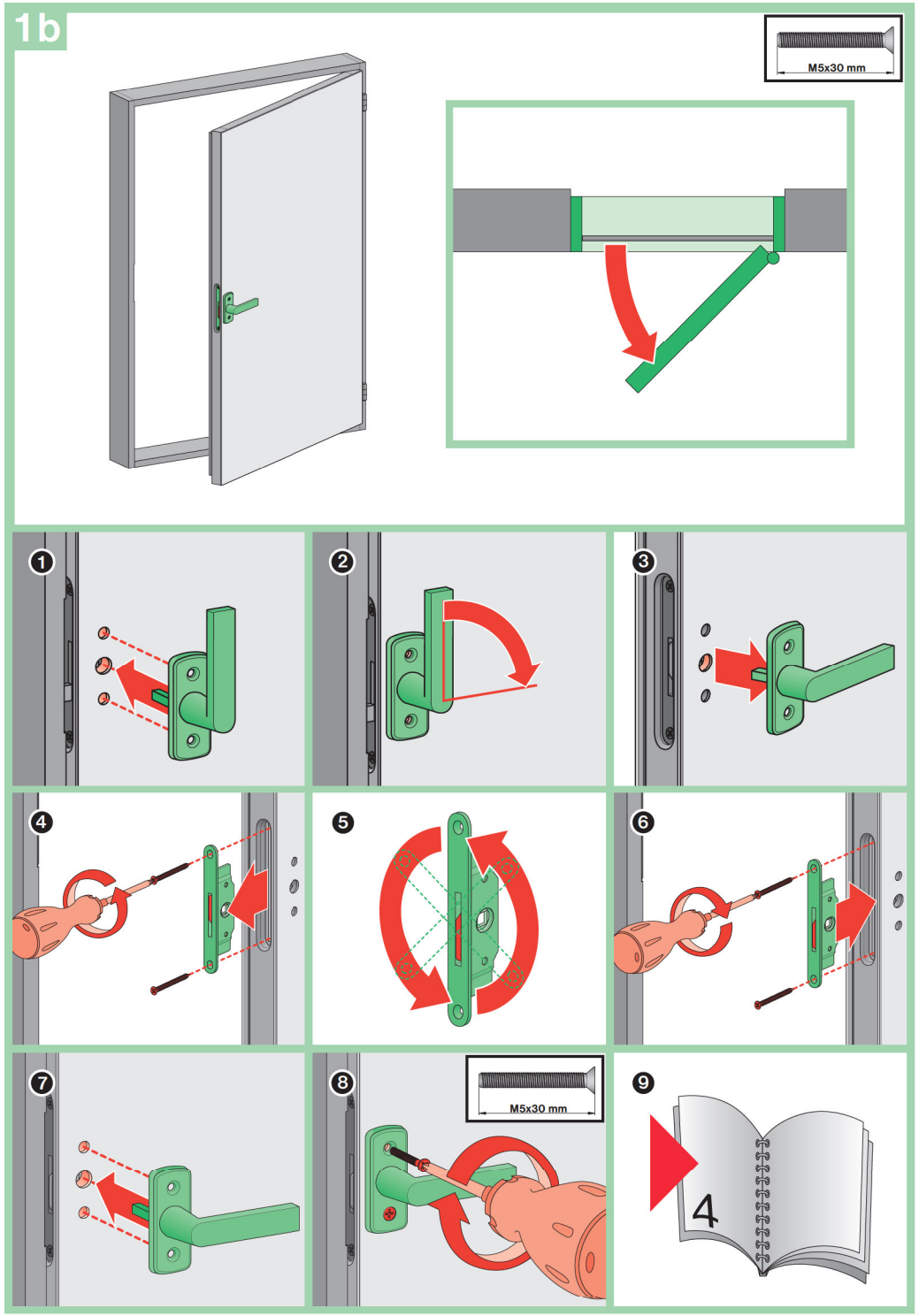
1b
M5x30 mm
1
2
3
4
5
6
7
8
M5x30 mm
9
4

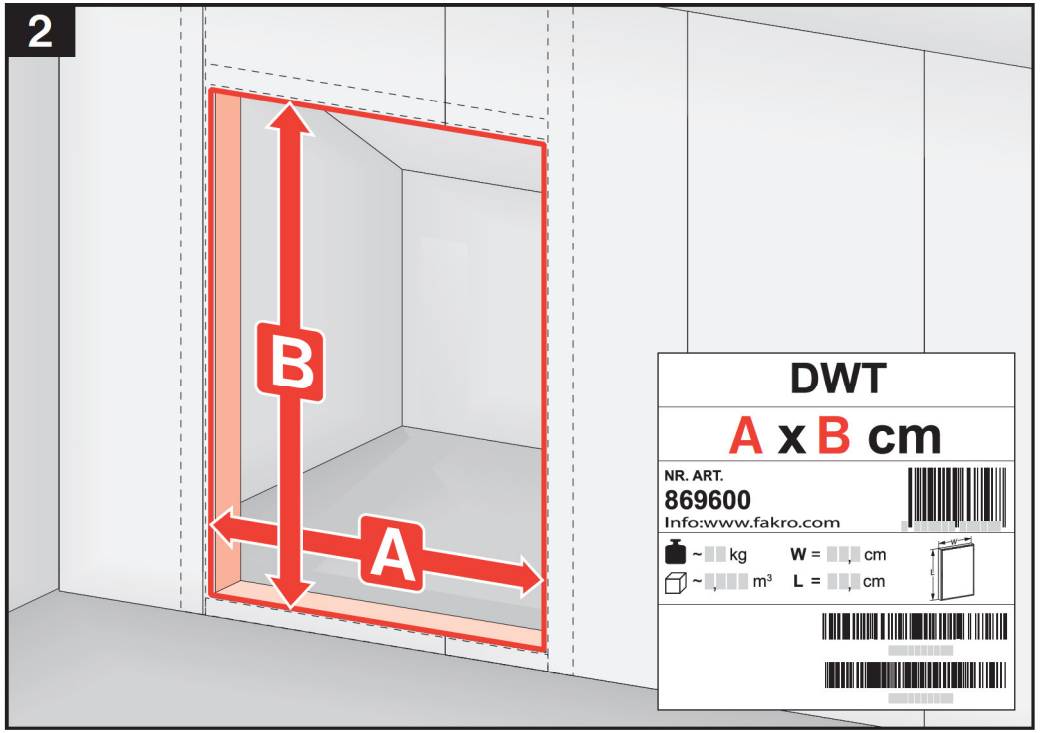
2
B
A
DWT
A x B cm
NR. ART.
869600
Info:www.fakro.com
~ kg
W = cm
~ m³
L = cm

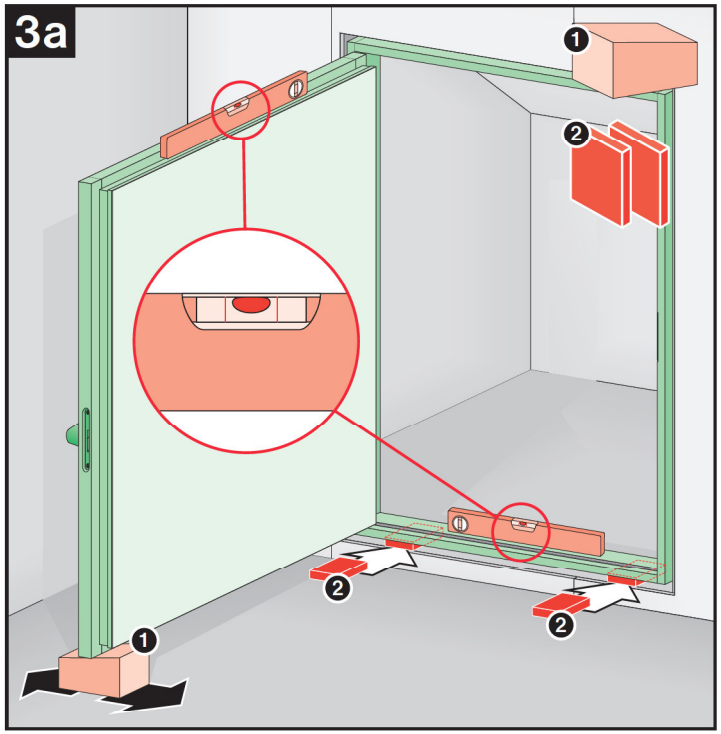
3a
1
2
2
2
1

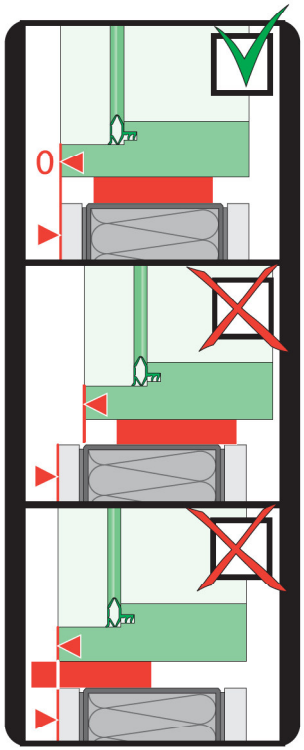
0

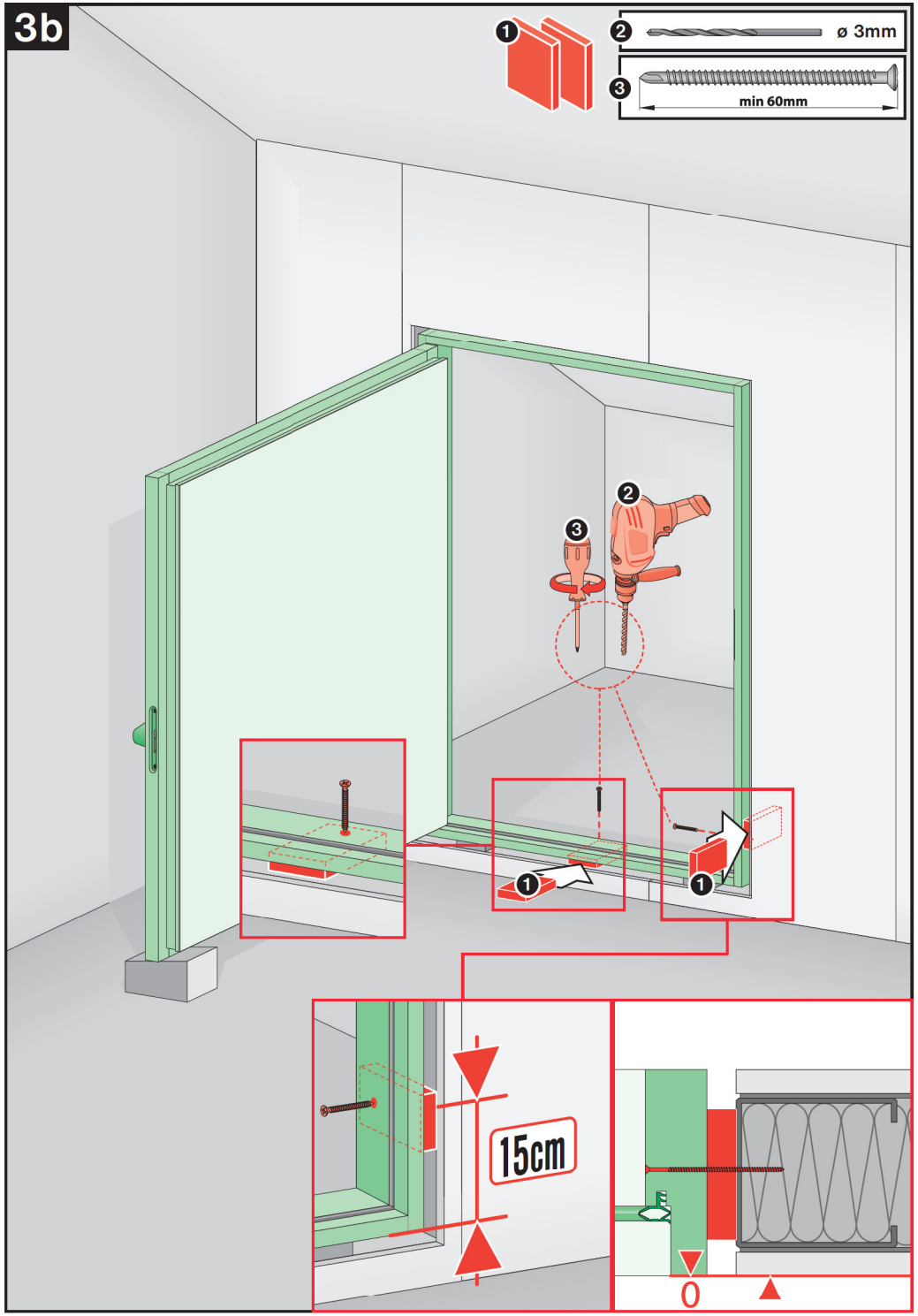
3b
1
2
ø 3mm
3
min 60mm
2
3
1
1
15cm
0

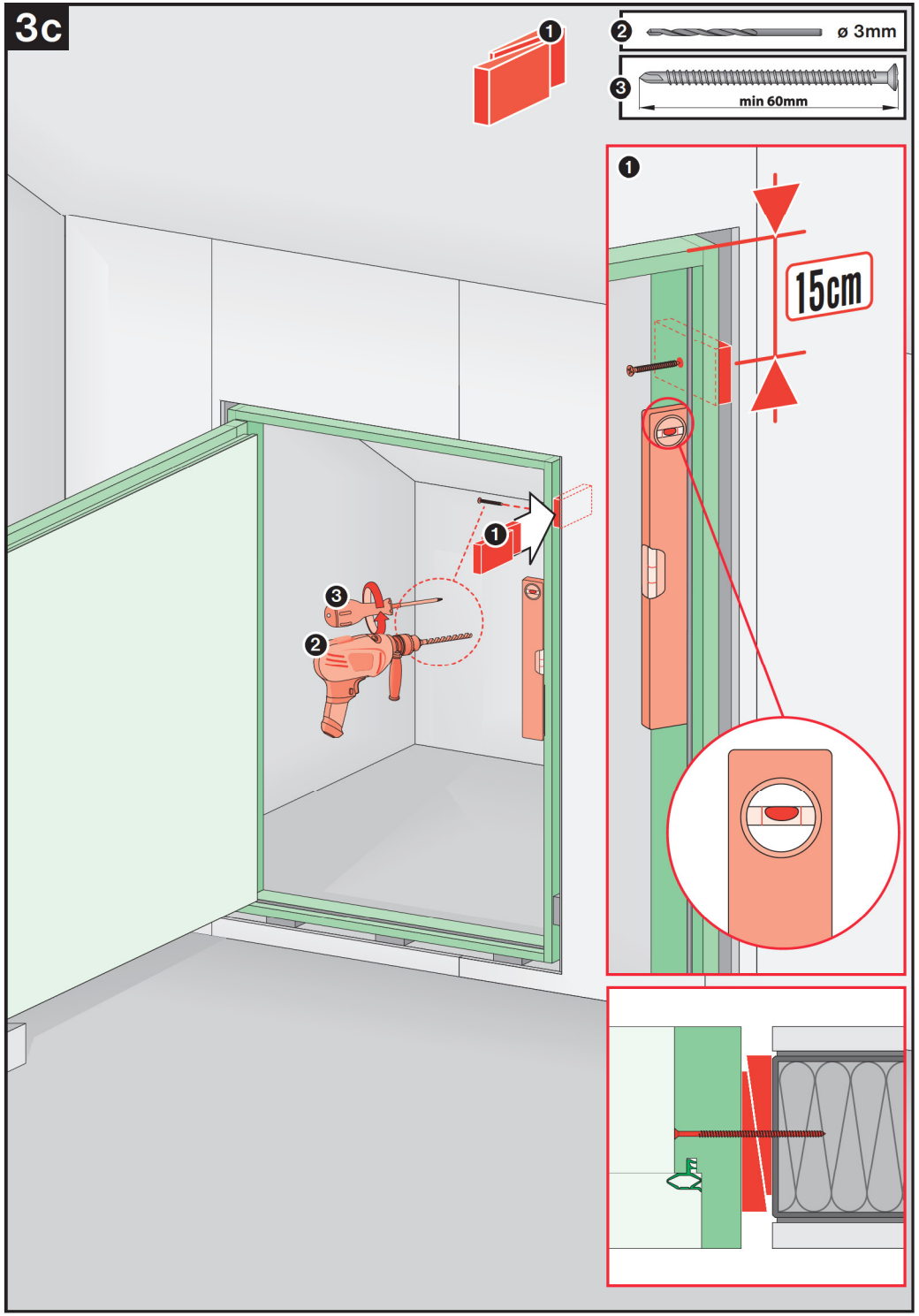
3c
ø 3mm
min 60mm
15cm

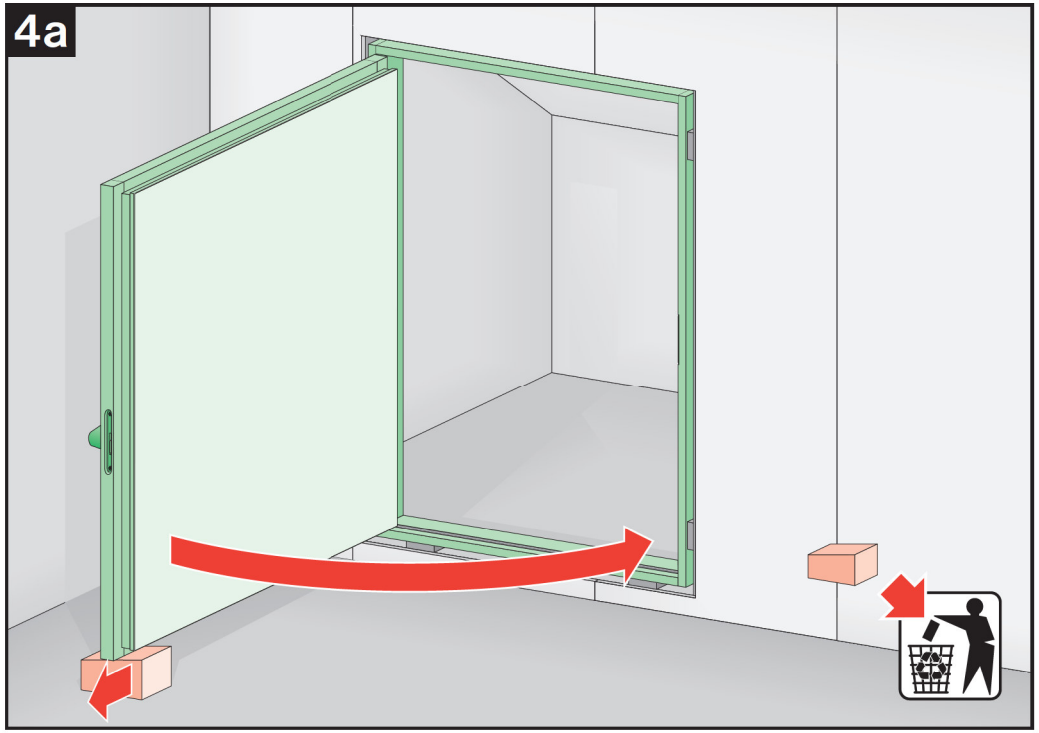
4a

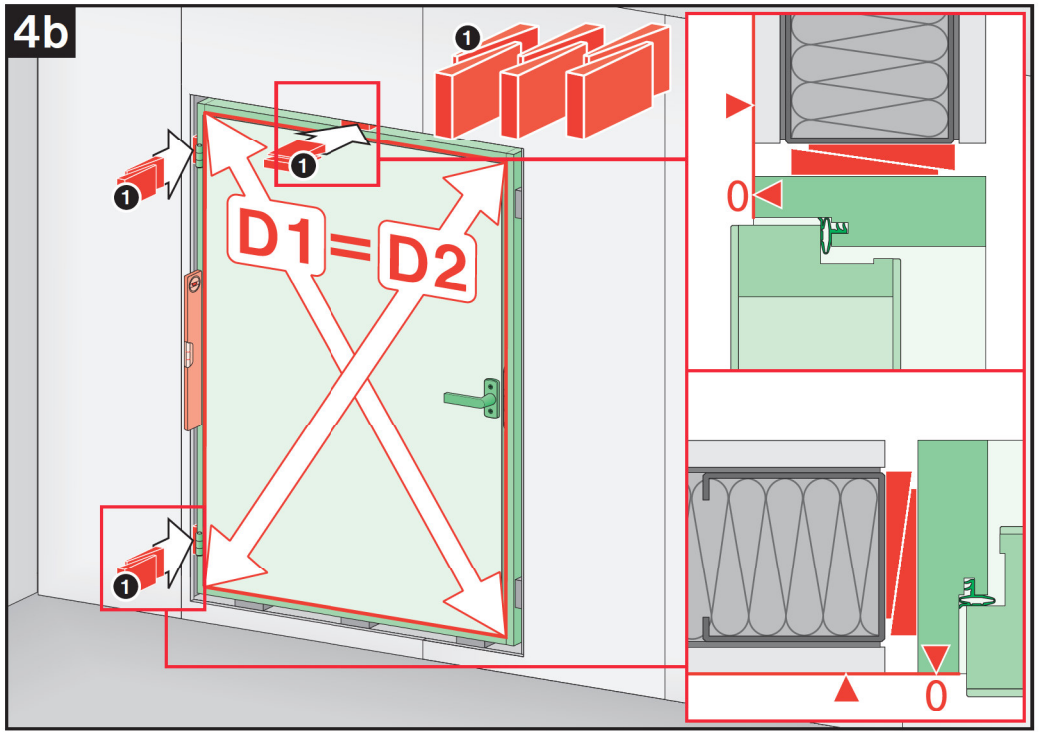
4b
D1=D2
0
0

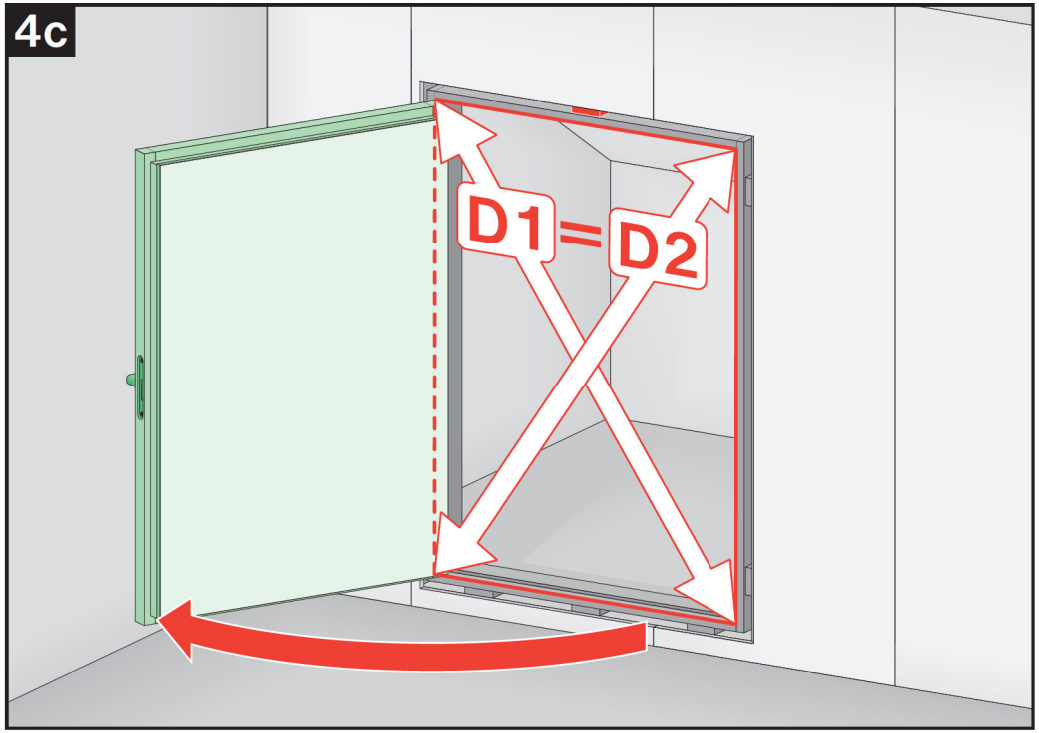
4c
D1 = D2

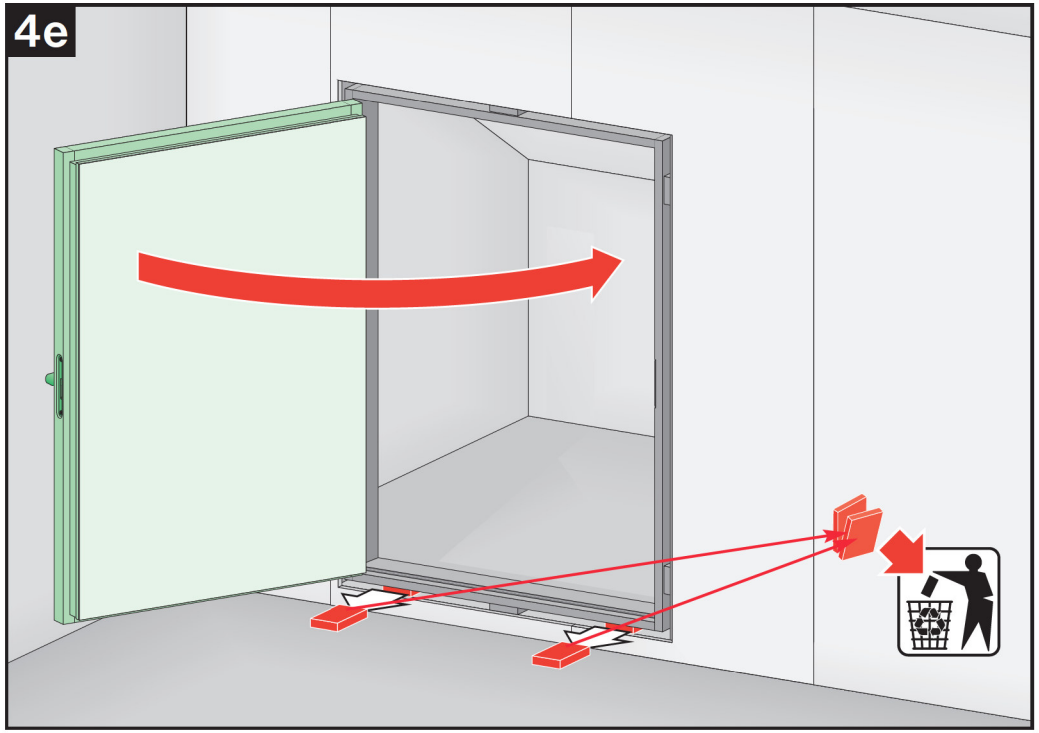
4e

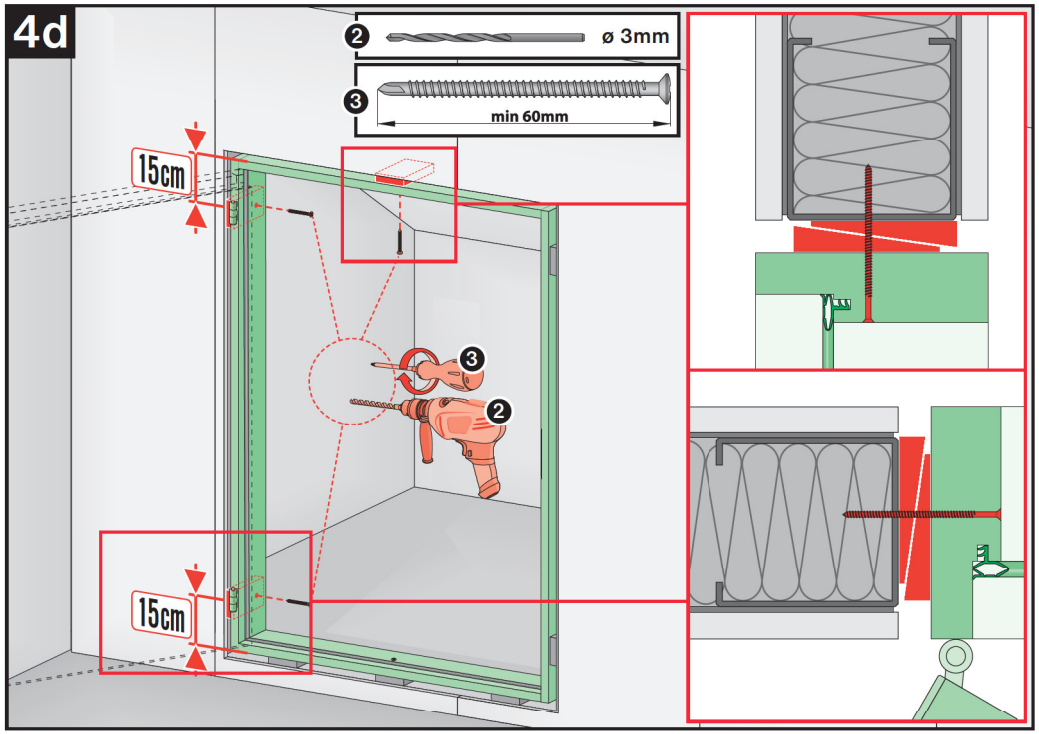
4d
2
ø 3mm
3
min 60mm
15cm
15cm
3
2

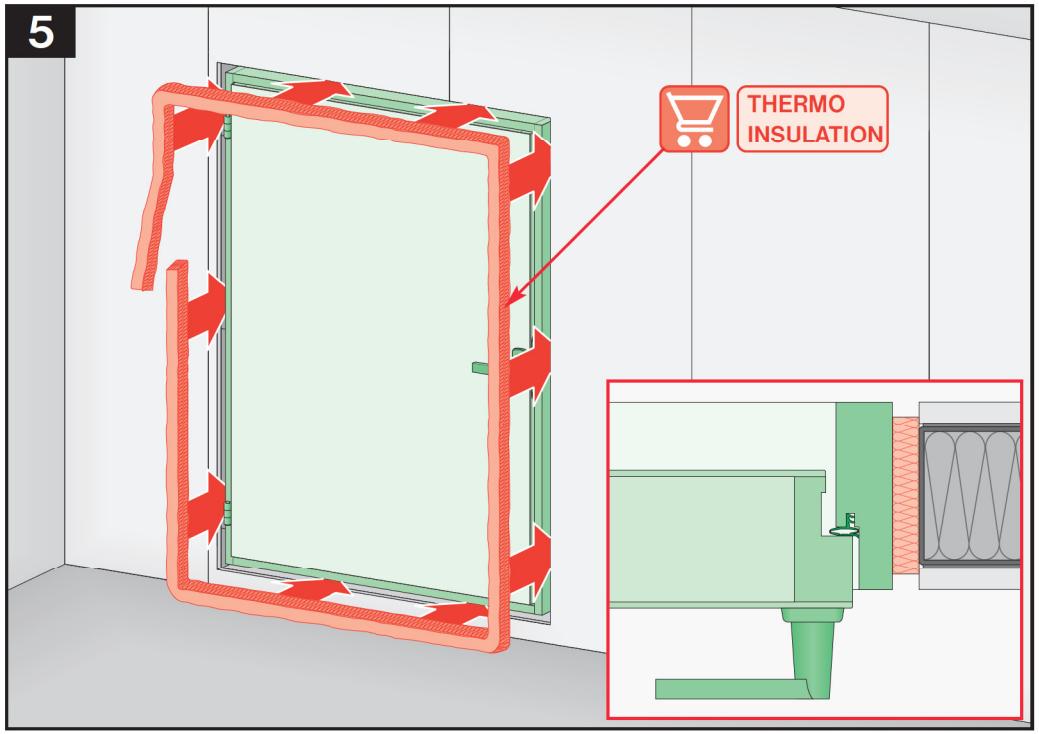
5
THERMO
INSULATION

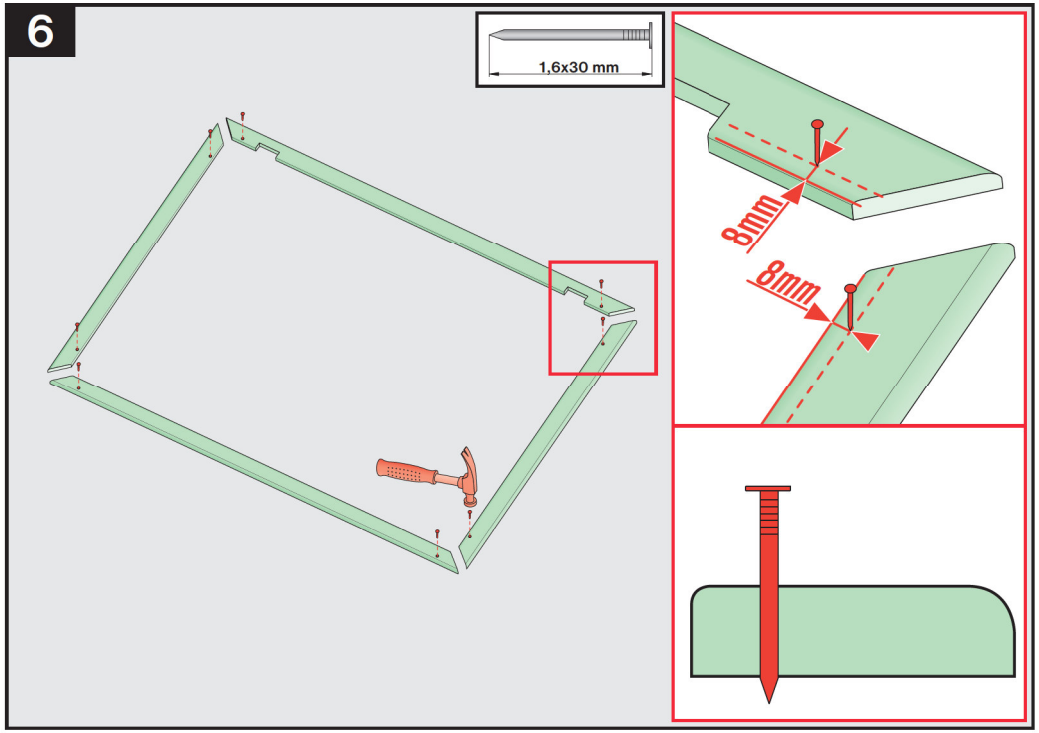
6
1,6x30 mm
8mm
8mm

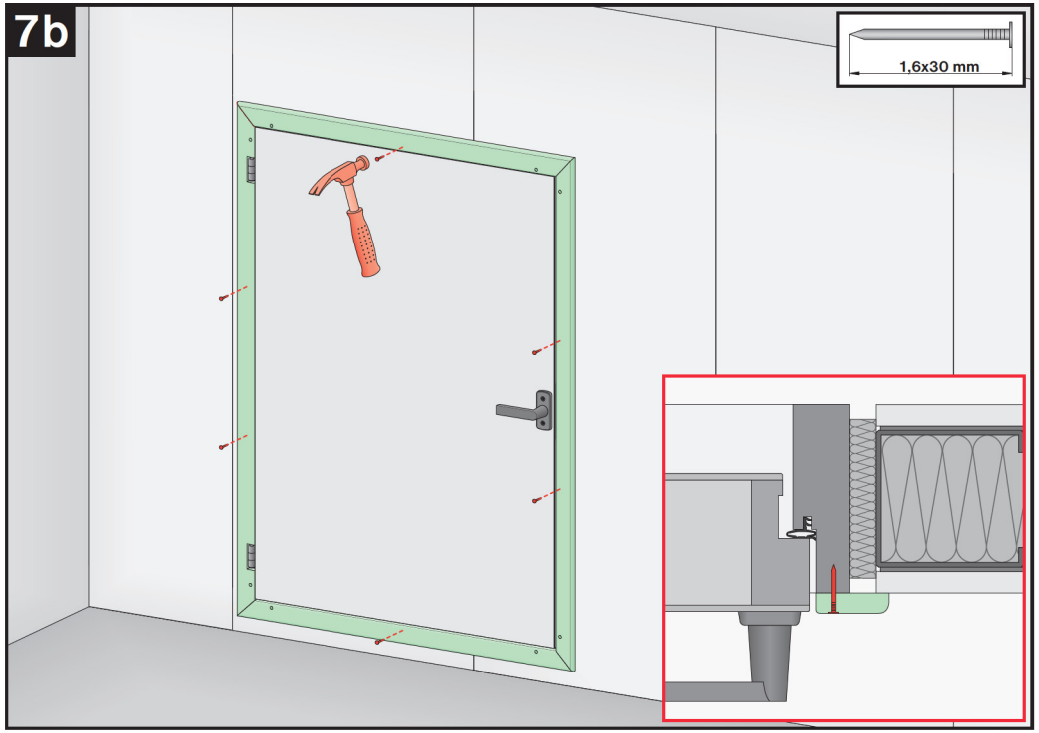
7b
1,6x30 mm

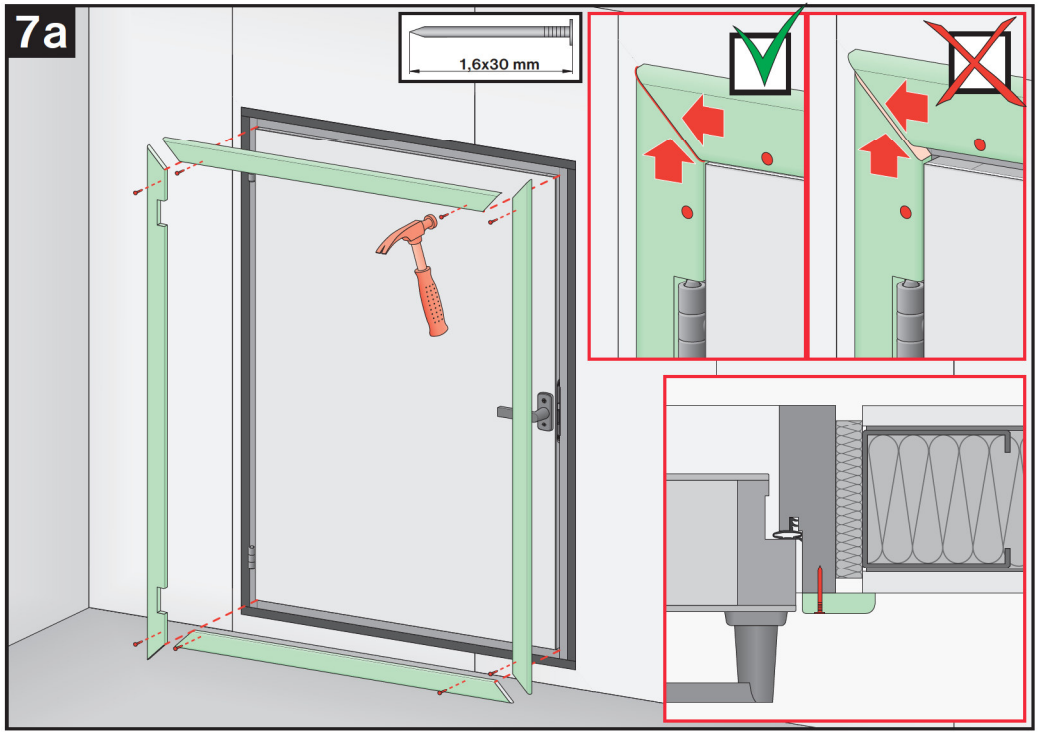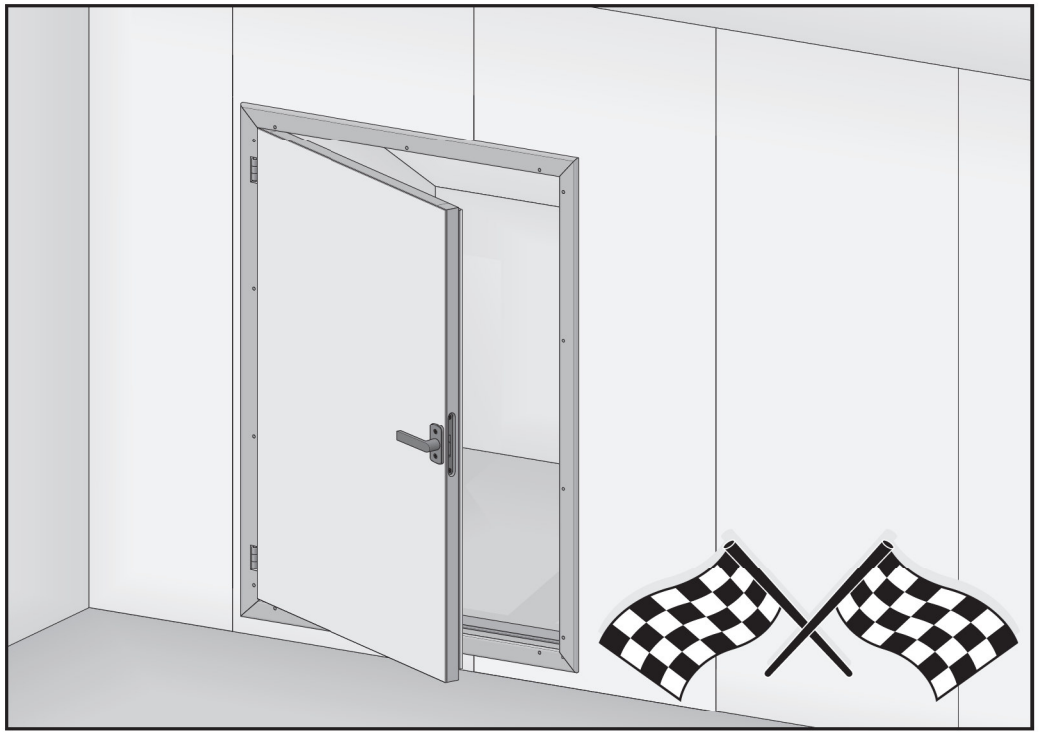
7a
1,6x30 mm