19

FAKRO PP Sp. z o.o.
Ul. Węgierska 144a
33-300 Nowy Sącz, Polska

Świetliki rurowe typu SF_ i SR_
ITB-KOT-2019/1134 wydanie 1
Instytut Techniki Budowlanej

KRAJOWA DEKLARACJA WŁAŚCIWOŚCI UŻYTKOWYCH NR KDWU01/1134/20

Dostępne na https://www.fakro.pl/architekci/certyfikaty-i-deklaracje/

15°-60°

FAKRO®

PL	Zasadnicze charakterystyki wyrobu budowlanego dla zamierzonego zastosowania	Deklarowane właściwosci użytkowe
GB	Essential characteristics of the construction product for the intended use	Declared performance characteristics
DE	Wesentliche Merkamale des Bauprodukts für den vorgesehenen Verwendungszweck	Leistung
FR	Paramctres caractéristiques pour le produit de bâtiment selon sa destination	Performances déclarées
ES	Características esenciales del producto de construcción para el uso previsto	Características de rendimiento declaradas
HU	Az építési termék rendeltetésének megfelelo alapveto tulajdonságok	Nyilatkozat szerinti teljesítmény
CZ	Základní charakteristiky stavebního výrobku pro zamýšlené použití	Deklarované užitné vlastnosti
SK	Základná charakteristika stavebného výrobku pre urcené použitie	Deklarované úžitkové vlastnosti
Odporność na uderzenie ciałem miekkim-ciężkim, upadek worka o masie 50 kg **- świetliki SFD-L, SFD-L/L, SFD-S, SFD-S/L, SFD-Z, SFD-Z/L, SFD-H, SFD-H/L, SRD-L, SRD-L/L, SRD-S, SRD-S/L, SRD-Z, SRD-Z/L, SRD-H, SRD-H/L, SFL, SFL-L, SFS, SFS-L, SFZ, SFZ-L, SFH, SFH-L, SRL, SRL-L, SRS, SRS-L, SRZ, SRZ-L, SRH, SRH-L (wysokość spadku 1,6m)** **- świetliki SFF i SRF (wysokość spadku 2,4m)**	**Klasa SB 800** **Klasa SB 1200**	
Impact resistance – soft body *Stoßbeanspruchung weiche Körper* *Resistance aux chocs avec objet mou* *Resistencia al impacto: cuerpo blando* *Ütésállóság puha testtel szemben* *Rázové zatížení – mekké teleso* *Odolnost proti úderu měkkým telesom*	*Class SB 800 for SRD, SFD, SR_, SF_* *Class SB 1200 for SRF, SFF* *Klasse SB 800 für SRD, SFD, SR_, SF_* *Klasse SB 1200 für SRF, SFF* *Classe SB 800 pour SRD, SFD, SR_, SF_* *Classe SB 1200 pour SRF, SFF* *Clase SB 800 para SRD, SFD, SR_, SF_* *Clase SB 1200 para SRF, SFF* *SB 800 osztály - SRD, SFD, SR_, SF_* *SB 1200 osztály - SRF, SFF* *Trída SB 800 pro SRD, SFD, SR_, SF_* *Trída SB 1200 pro SRF, SFF* *Trieda SB 800 pre SRD, SFD, SR_, SF_* *Trieda SB 1200 pre SRF,SFF*	
Odporność na obciążenie dociskające - parcie wiatru o wartości 2500 Pa	**Klasa DL 2500**	
Resistance to downward loads *Widerstand gegen abwarts gerichtete Lasten* *Resistance a la charge de pressage* *Resistencia a cargas descendentes* *Lefelé irányuló teherrel szembeni ellenállás* *Odolnost proti zatížení pusobícímu dolu* *Odolnost proti namáhaniu tlakom*	*Class DL 2500 for SRD,SFD, SR_,SF_, SRF, SFF* *Klasse DL 2500 für SRD,SFD, SR_,SF_, SRF, SFF* *Classe DL 2500 pour SRD,SFD, SR_,SF_, SRF, SFF* *Clase DL 2500 para SRD, SFD, SR_, SF_, SRF, SFF* *DL 2500 osztály - SRD, SFD, SR_,SF_, SRF, SFF* *Trída DL 2500 pro SRD, SFD, SR_,SF_, SRF, SFF* *Trieda DL 2500 pre SRD, SFD, SR_,SF_, SRF, SFF*	
Odporność na obciążenie odrywające - ssanie wiatru o wartości 3000 Pa	**Klasa UL 3000**	
Resistance to upward loads *Widerstand gegen aufwarts gerichtete Lasten* *Resistance a la charge dechirante* *Resistencia a cargas descendentes* *Felfelé irányuló teherrel szembeni ellenállás* *Odolnost proti zatížení pusobícímu nahoru* *Odolnost proti namáhaniu tahom*	*Class UL 3000 for SRD,SFD, SR_,SF_, SRF, SFF* *Klasse UL 3000 für SRD,SFD, SR_,SF_, SRF, SFF* *Classe UL 3000 pour SRD,SFD, SR_,SF_, SRF, SFF* *Clase UL 3000 para SRD, SFD, SR_, SF_, SRF, SFF* *UL 3000 osztály - SRD, SFD, SR_,SF_, SRF, SFF* *Trída UL 3000 pro SRD, SFD, SR_,SF_, SRF, SFF* *Trieda UL 3000 pre SRD, SFD, SR_,SF_, SRF, SFF*	
Przepuszczalność powietrza - średni współczynnik infiltracji powietrza w zakresie 50 + 300 Pa (parcie i ssanie)	**Klasa 4; a≤0,3 m³/(m·h·daPa)²/³**	
Air permeability *Luftdurchlassigkeit* *Permeabilite a l'air* *Permeabilidad al aire* *Légáteresztés* *Pruvzdušnost* *Priepustnost vzduchu*	*Class 4; a≤0,3 m³/(m·h·daPa)²/³* *Klasse 4; a≤0,3 m³/(m·h·daPa)²/³* *Classe 4; a≤0,3 m³/(m·h·daPa)²/³* *Clase 4; a≤0,3 m³/(m·h·daPa)²/³* *4. osztály; a≤0,3 m³/(m·h·daPa)²/³* *Trída 4; a≤0,3 m³/(m·h·daPa)²/³* *Trieda 4; a≤0,3 m³/(m·h·daPa)²/³*	
Izolacyjność cieplna, współczynnik przenikania ciepła, W/(m²·K): **- świetlik o średnicy 250 mm** **- świetlik o średnicy 250 mm** **- świetlik o średnicy 250 mm**	 **≤ 2.1** **≤ 2.0** **≤ 1.9**	
Thermal insulation *Warmedurchlasswiderstand* *Isolation thermique* *Aislamiento térmico* *Hoátbocsátás* *Soucinitel prostupu tepla* *Tepelná priepustnost*	*≤ 2.1 W/(m2K) for 250 SRD,SR_* *≤ 2.0 W/(m2K) for 350 SRD, SFD, SR_,SF_, SRF, SFF* *≤ 1.9 W/(m2K) for 550 SRD, SFD, SR_,SF_, SRF, SFF* *≤ 2,1 W/(m2K) für 250 SRD,SR_* *≤ 2,0 W/(m2K) für 350 SRD, SFD, SR_,SF_, SRF, SFF* *≤ 1,9 W/(m2K) für 550 SRD, SFD, SR_,SF_, SRF, SFF* *≤ 2,1 W/(m2K) pour 250 SRD,SR_* *≤ 2,0 W/(m2K) pour 350 SRD, SFD, SR_,SF_, SRF, SFF* *≤ 1,9 W/(m2K) pour 550 SRD, SFD, SR_,SF_, SRF, SFF* *≤ 2.1 W / (m2K) para 250 SRD, SR_* *≤ 2.0 W / (m2K) para 350 SRD, SFD, SR_, SF_, SRF, SFF* *≤ 1.9 W / (m2K) para 550 SRD, SFD, SR_, SF_, SRF, SFF* *≤ 2.1 W/(m2K) - 250 SRD, SR_* *≤ 2.0 W/(m2K) - 350 SRD, SFD, SR_,SF_, SRF, SFF* *≤ 1.9 W/(m2K) - 550 SRD, SFD, SR_,SF_, SRF, SFF* *≤ 2.1 W/(m2K) pro 250 SRD, SR_* *≤ 2.0 W/(m2K) pro 350 SRD, SFD, SR_,SF_, SRF, SFF* *≤ 1.9 W/(m2K) pro 550 SRD, SFD, SR_,SF_, SRF, SFF* *≤ 2.1 W/(m2K) pre 250 SRD, SR_* *≤ 2.0 W/(m2K) pre 350 SRD, SFD, SR_,SF_, SRF, SFF* *≤ 1.9 W/(m2K) pre 550 SRD, SFD, SR_,SF_, SRF, SFF*	

SRH SRH-L

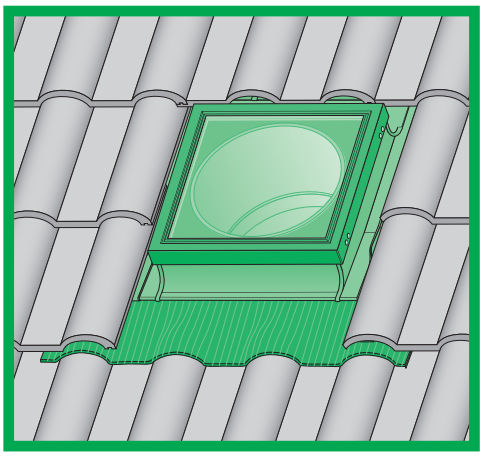

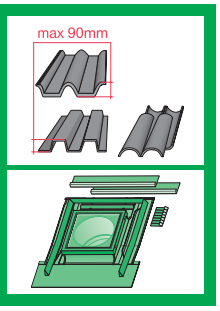

SRZ SRZ-L

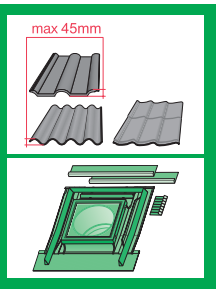

SRL SRL-L

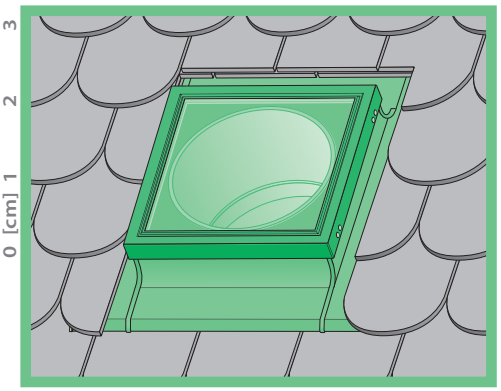

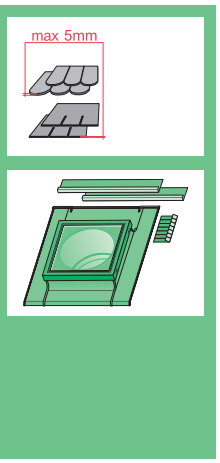

SRS SRS-L

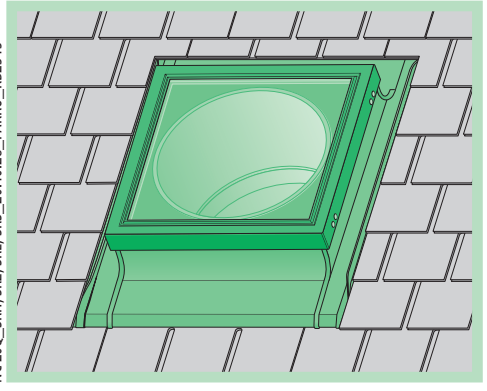

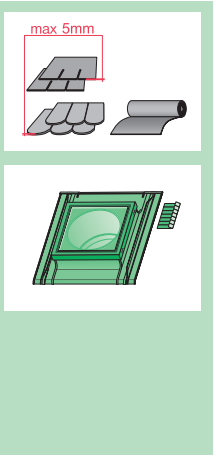

NC 20Q_SRH, SRZ, SRL, SRS_20.10.28_FAKRO_KB2315

BG	Производителят и Продавач не носят отговорност за неспазване на съответните закони, строителни норми и изисквания за безопасност от потребителя на продукта, архитекта, монтажника или собственика на сграда.
CZ	Výrobce ani prodejce nenesou žádnou odpovědnost za nedodržení příslušných platných zákonů, stavebních předpisů a bezpečnostních požadavků uživatelem výrobku, architektem, montážníkem nebo vlastníkem budovy.
DE	Hersteller und Verkäufer übernehmen keine Haftung für Nichtbeachtung entsprechender Rechts- und Bauvorschriften sowie Sicherheitsanforderungen seitens Produktbenutzers, Architekten, Monteurs oder Gebäudebesitzers.
ES	El fabricante y el vendedor no tienen ninguna responsabilidad por el incumplimiento de la ley vigente, normas de construcción y exigencias de seguridad por parte del usuario del producto, arquitecto, instalador o el propietario del edificio.
FR	Le fabricant et le revendeur ne prend aucune responsabilité de ne pas respecter les lois applicables, les règlements sur les bâtiments et les exigences de sécurité par l'utilisateur du produit, l'architecte, l'installateur ou le propriétaire du bâtiment.
GB	Manufacturer and Seller shall bear no liability for failure to comply with the applicable laws, building codes and safety requirements by the user of the product, architect, fitter or owner of the building.
HU	A Gyártó és a Forgalmazó nem vállal semmiféle felelősséget a vonatkozó törvényi, építőipari és biztonsági előírások termékfelhasználó, építész, beépítőmester vagy épülettulajdonos általi be nem tartásáért.
IT	Il Produttore e il Rivenditore non potranno essere ritenuti responsabili per il mancato rispetto, da parte dell'utente del prodotto, del proprettista, dell'installatore o del proprietario dell'edificio, delle leggi vigenti, nonchè dei regolamenti edilizi e di quelli relativi alla sicurezza.
NL	De fabrikant en verkoper zijn niet aansprakelijk voor gevolgen bij het niet opvolgen van toepasselijke wetten, bouwbesluiten en veiligheidsvoorschriften door de gebruiker van het product, de architect, de installateur of de eigenaar van het gebouw.
PL	Producent i Sprzedawca nie ponosi żadnej odpowiedzialności za nieprzestrzeganie stosownych przepisów prawa, przepisów budowlanych i wymogów bezpieczeństwa przez użytkownika produktu, architekta, montażystę lub właściciela budynku.
PT	O fabricante e o vendedor não tem nenhuma responsabilidade pelo o não cumprimento da lei, códigos de construção e as exigências de segurança por parte do usuário do produto, arquiteto, instalador ou proprietário do edifício.
RO	Nici producătorul, nici distribuitorul nu îşi vor asuma nicium fel de răspundere pentru nerespectarea legilor în vigoare, a legilor din domeniul construcţiilor sau a măsurilor de siguranţă impuse utilizatorilor produsului, arhitecţilor, montatorilor sau proprietarilor clădirii.
RU	В случае несоблюдения архитектором, монтажником или владельцем здания строительных правил и норм безопасности ответственность с производителя и продавца снимается.
SK	Výrobca a predajca nenesú žiadnu zodpovednosť za nedodržanie príslušných ustanovení zákona, stavebných predpisov a bezpečnostných požiadaviek užívateľom výrobku, architektom, montérom alebo majiteľom objektu.

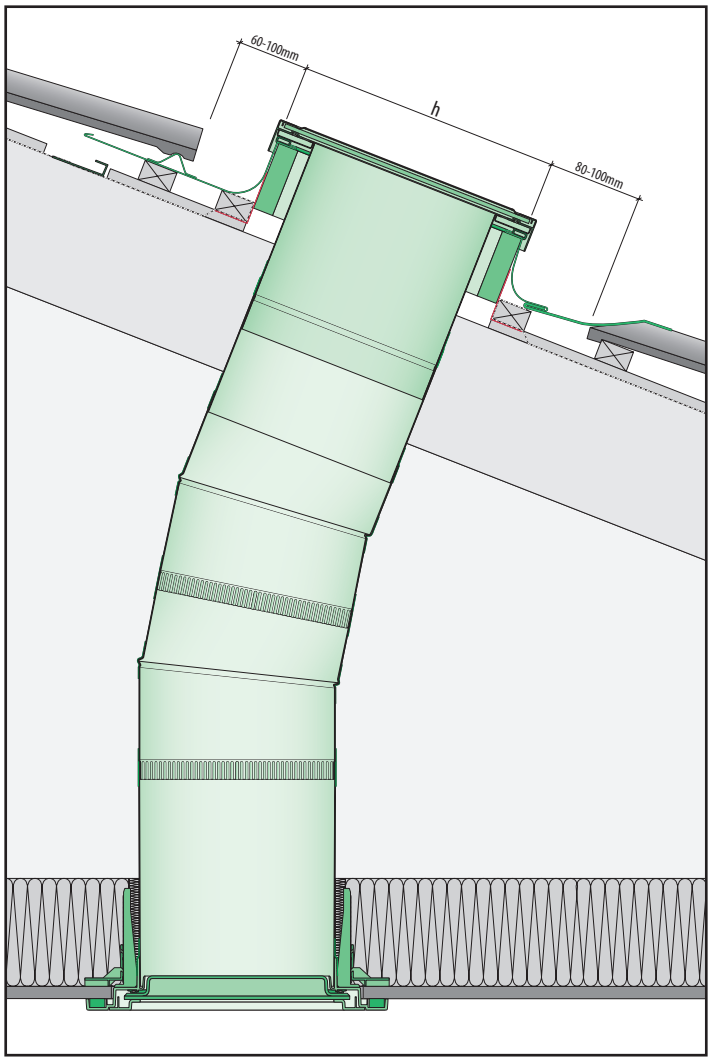
60-100mm
h
80-100mm

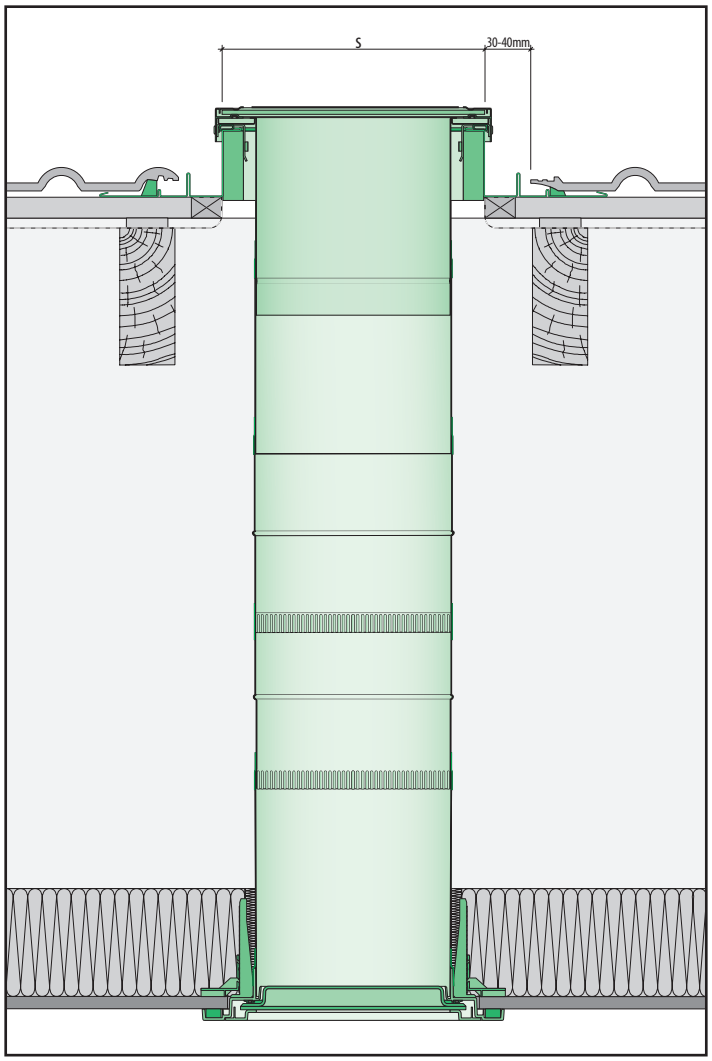
s
30-40mm

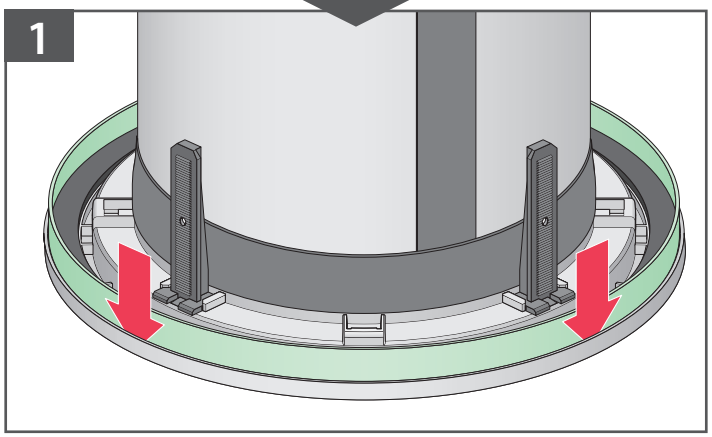

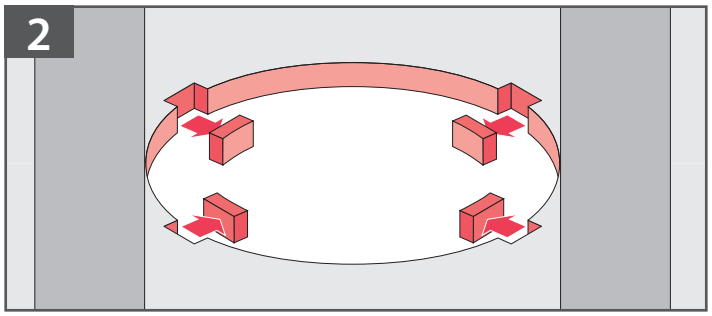

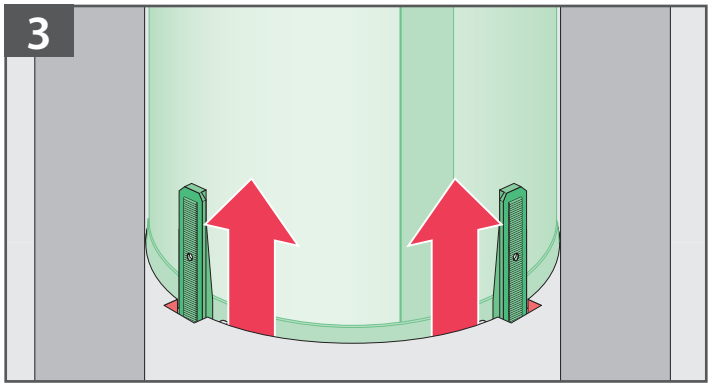

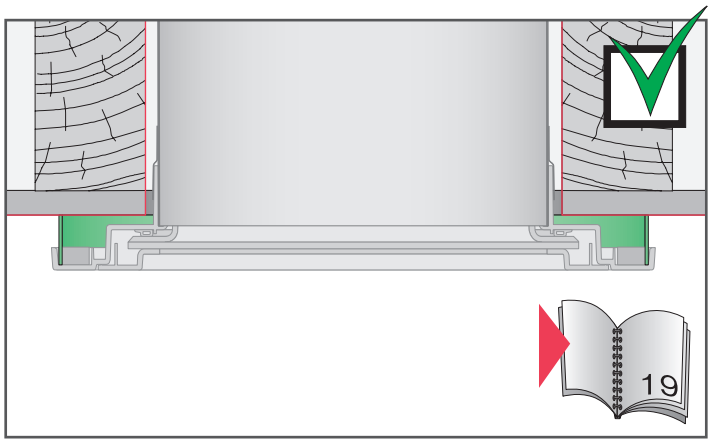

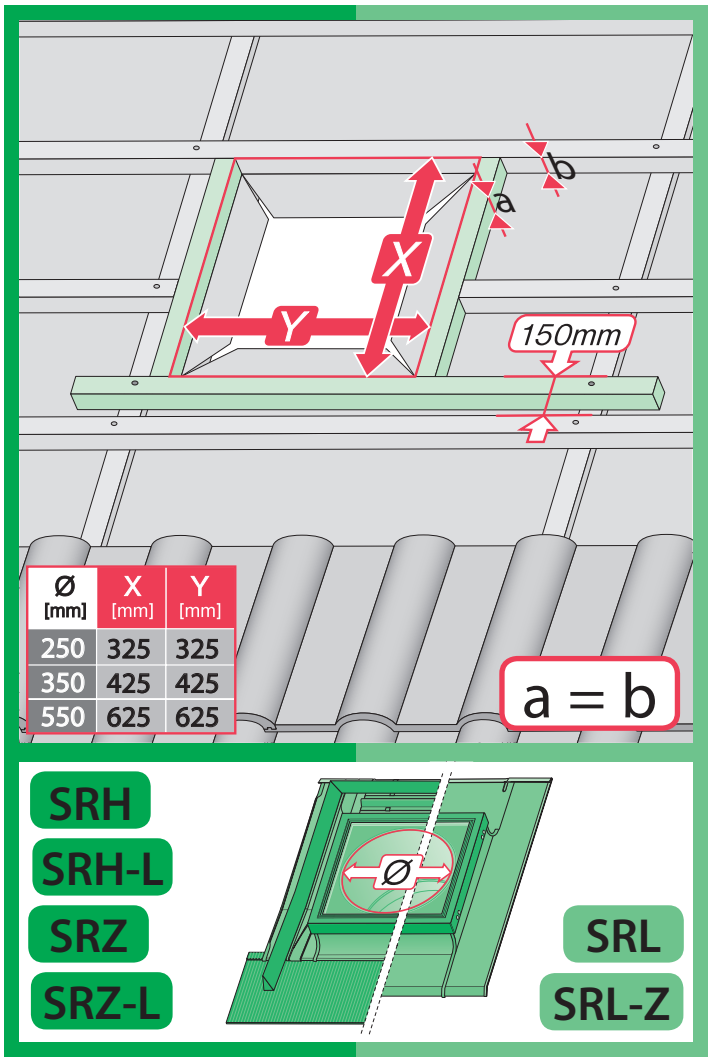

Ø [mm]	X [mm]	Y [mm]
250	325	325
350	425	425
550	625	625

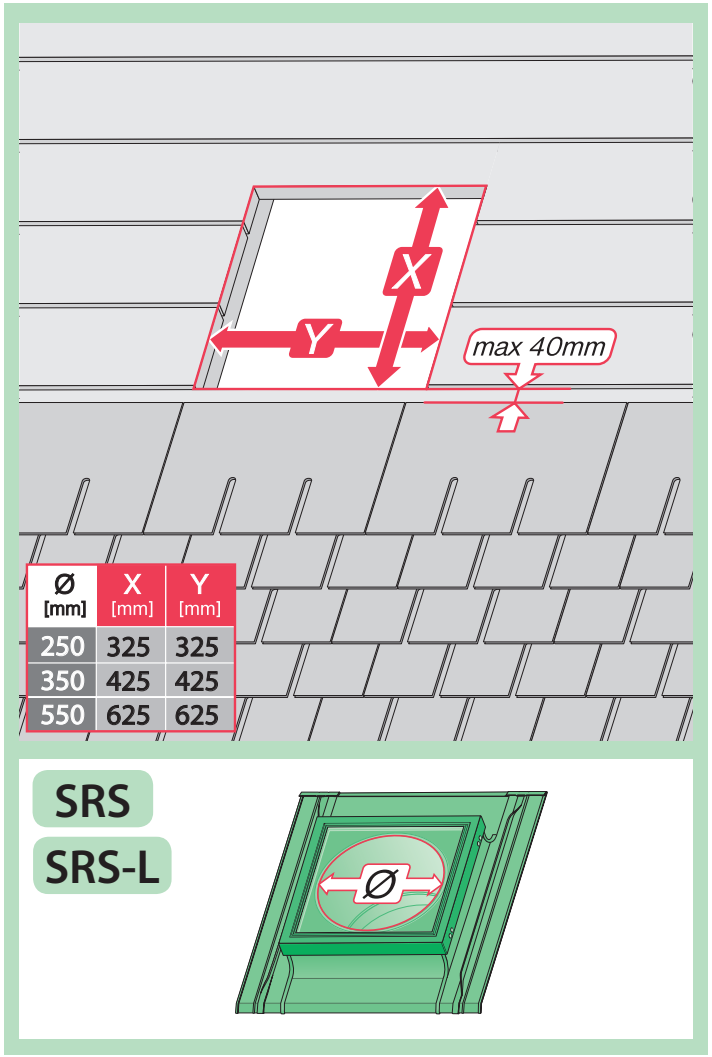

Ø [mm]	X [mm]	Y [mm]
250	325	325
350	425	425
550	625	625

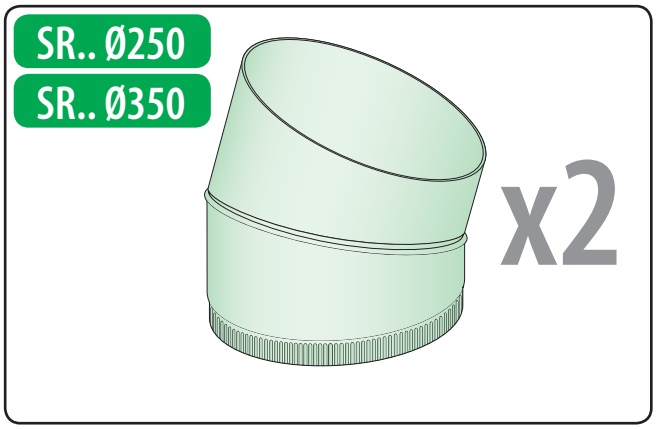
SR.. Ø250
SR.. Ø350
x2

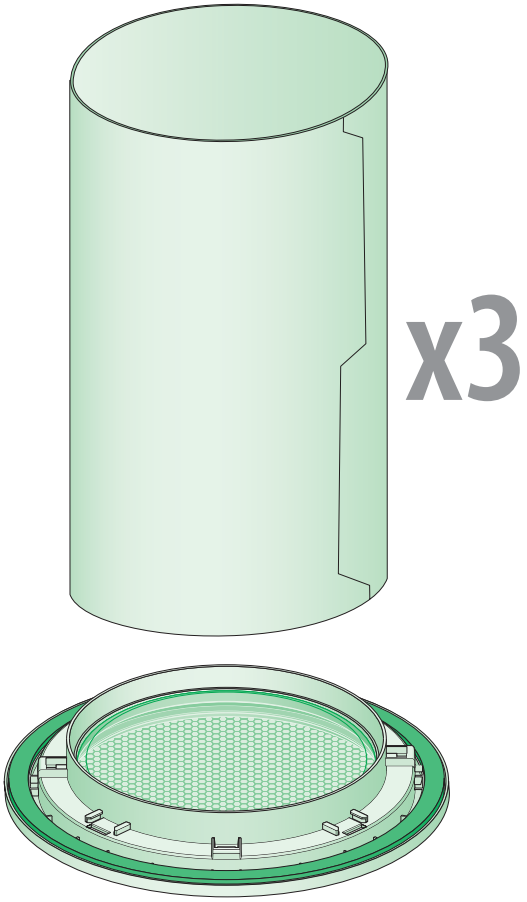
x3

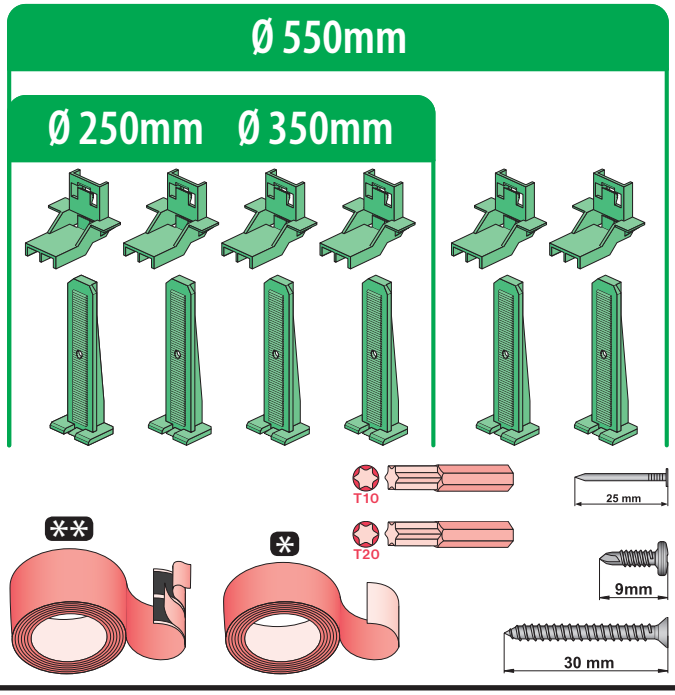
Ø 550mm
Ø 250mm
Ø 350mm
T10
T20
25 mm
9mm
30 mm

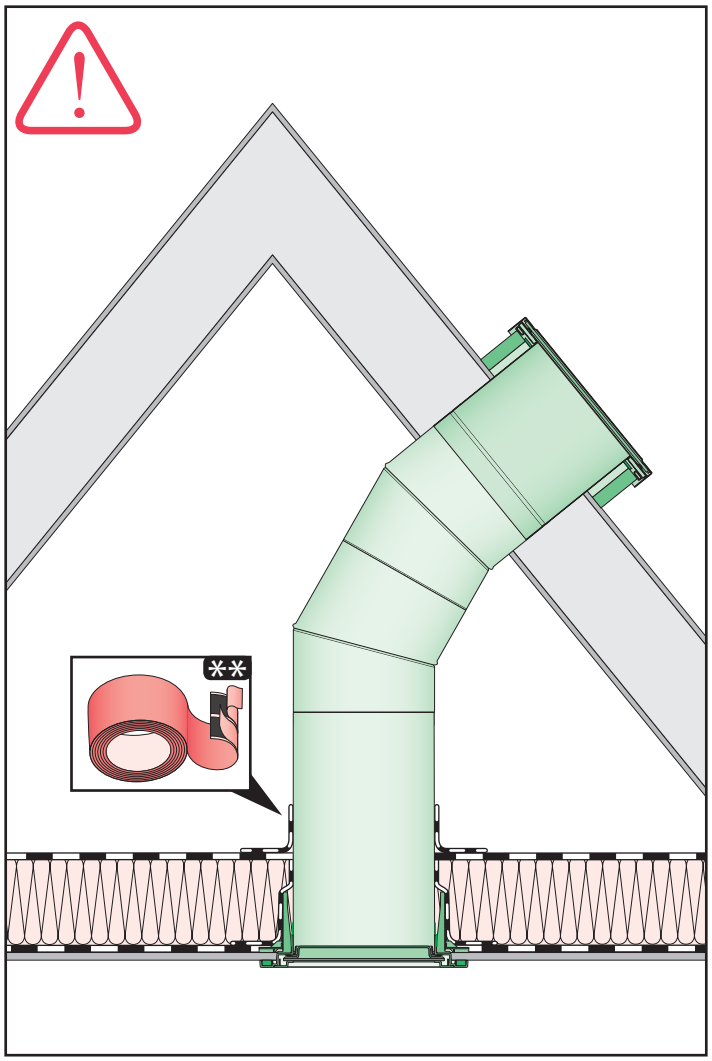

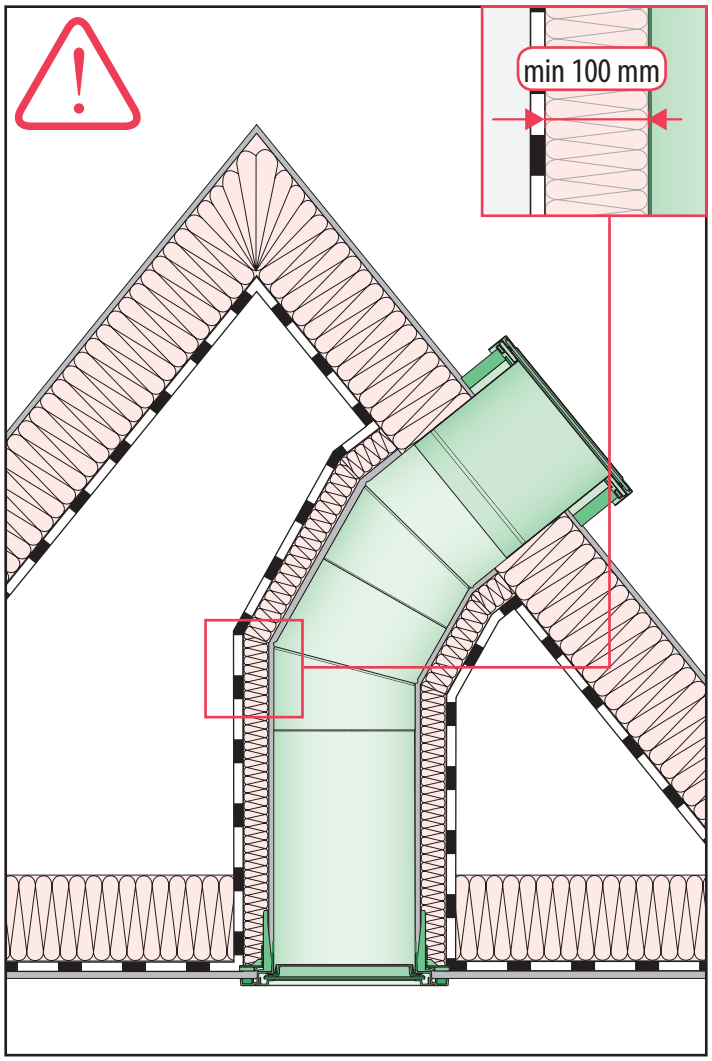
min 100 mm

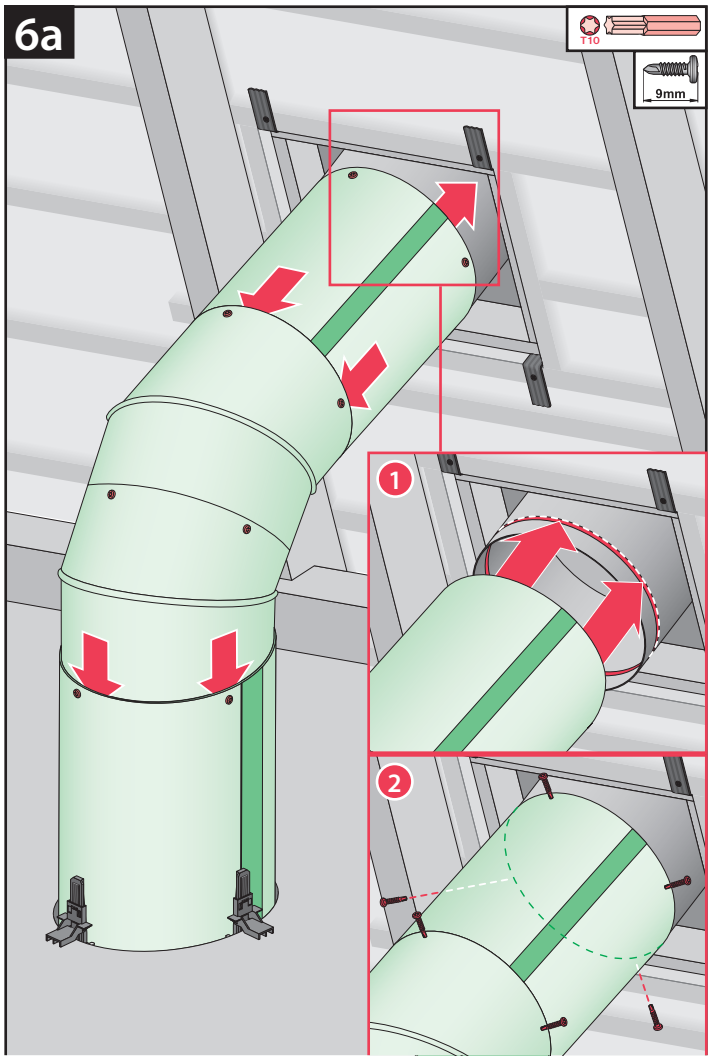
6a
T10
9mm
1
2

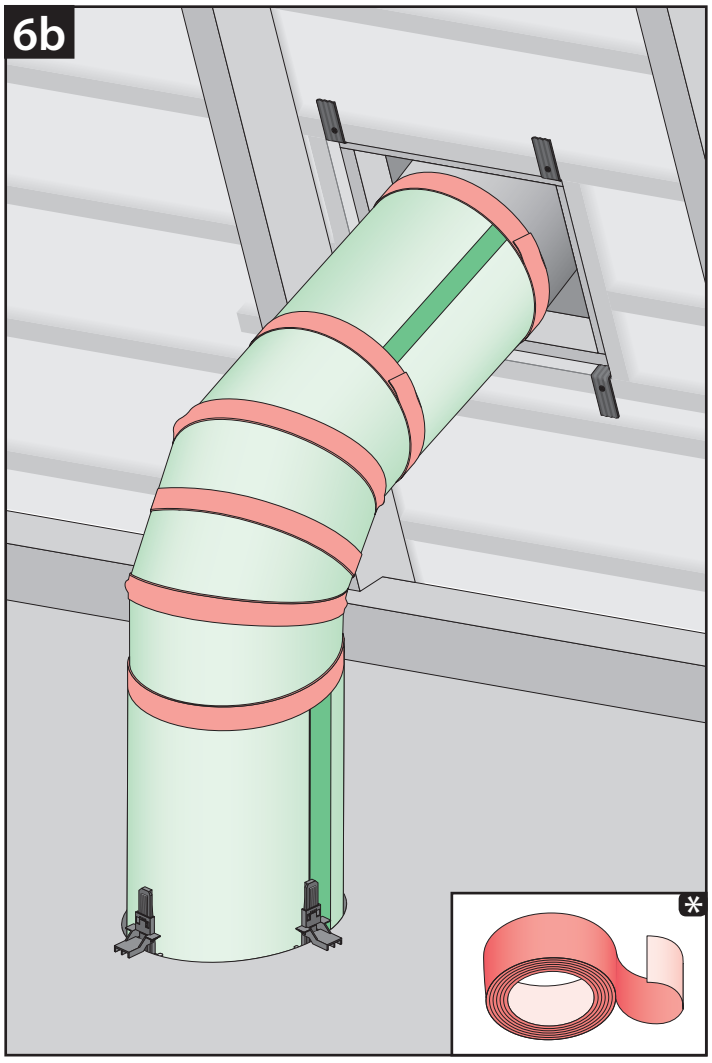
6b
*

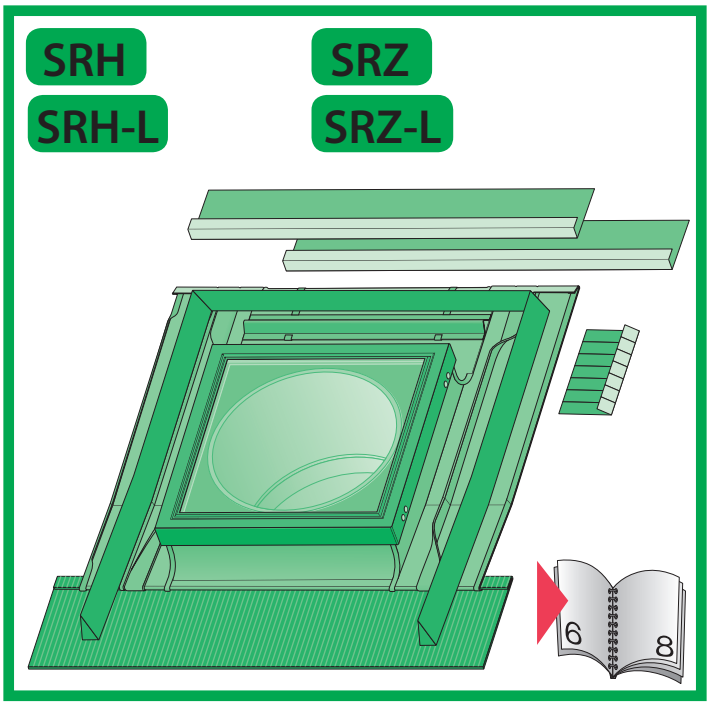
SRH
SRH-L
SRZ
SRZ-L
6
8

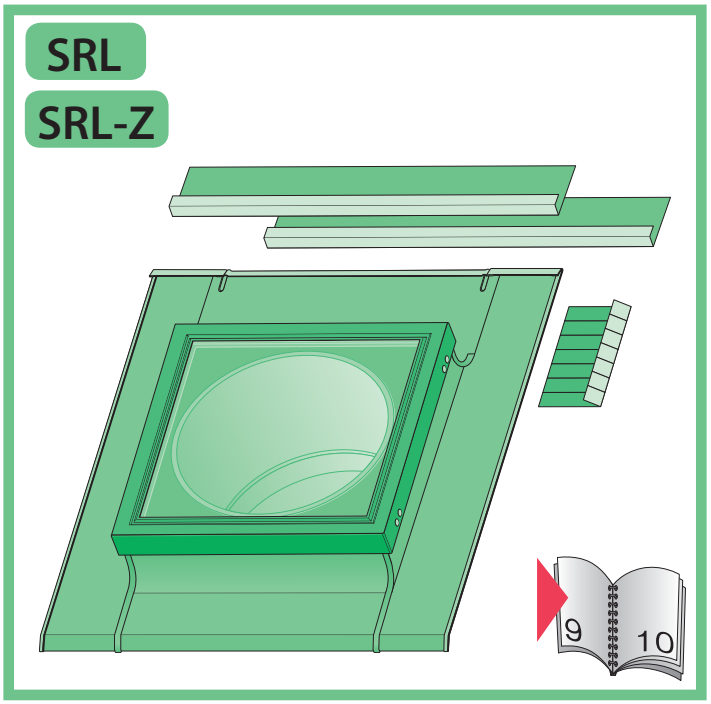
SRL
SRL-Z
9
10

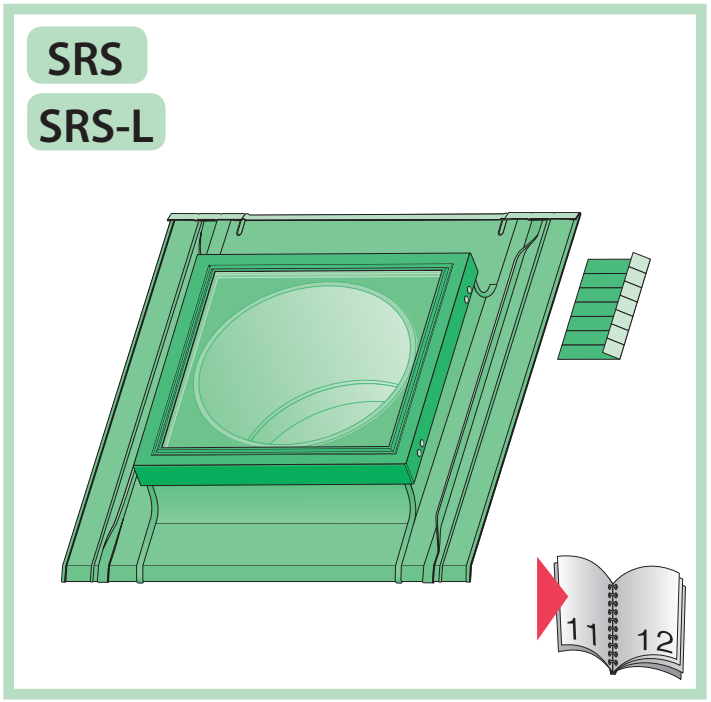
SRS
SRS-L
11
12

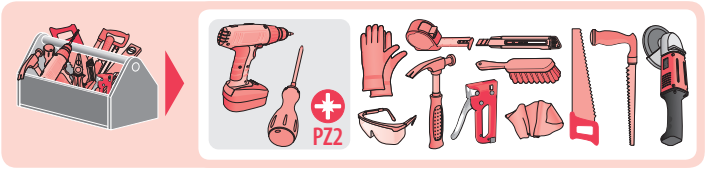
PZ2

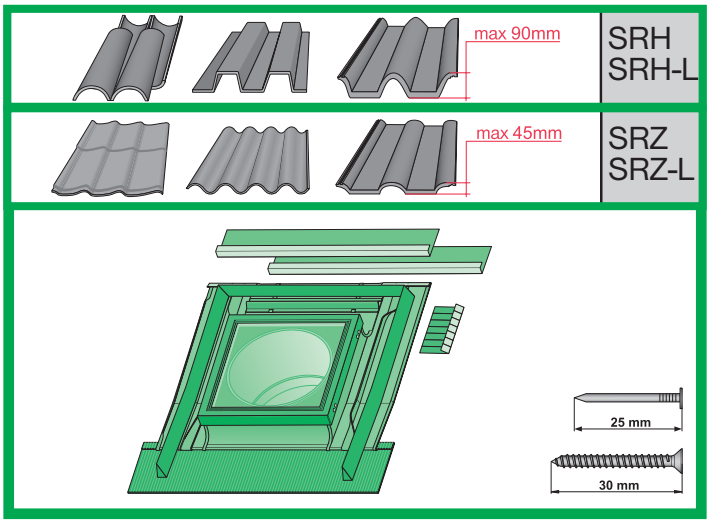
max 90mm
SRH
SRH-L
max 45mm
SRZ
SRZ-L
25 mm
30 mm

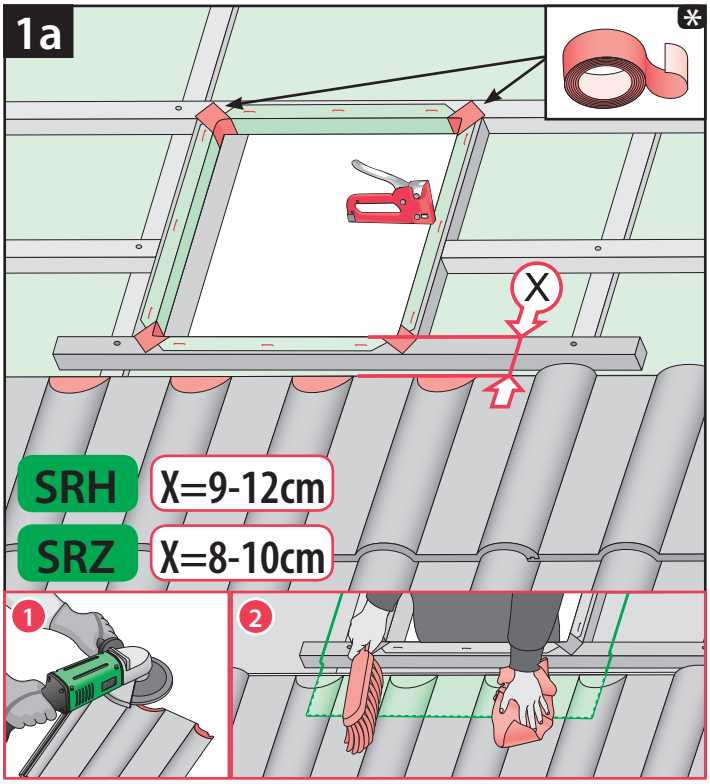
1a
*
X
SRH
X=9-12cm
SRZ
X=8-10cm
1
2

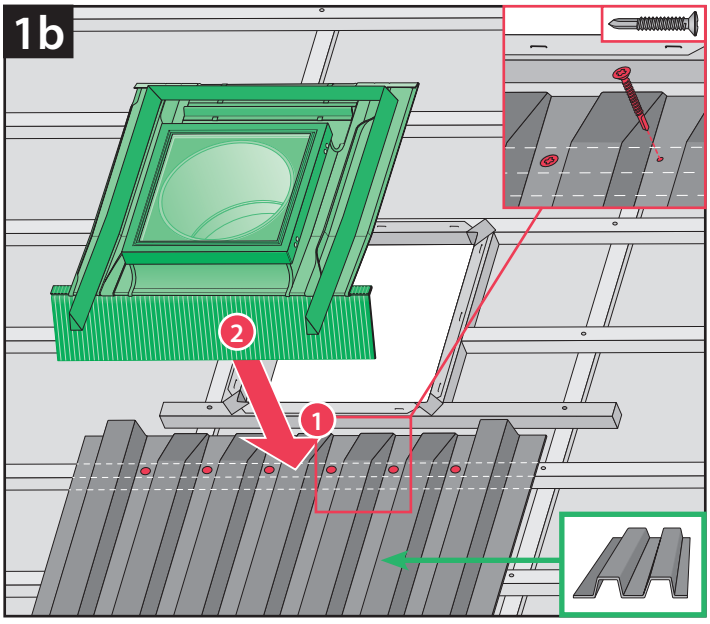
1b
2
1

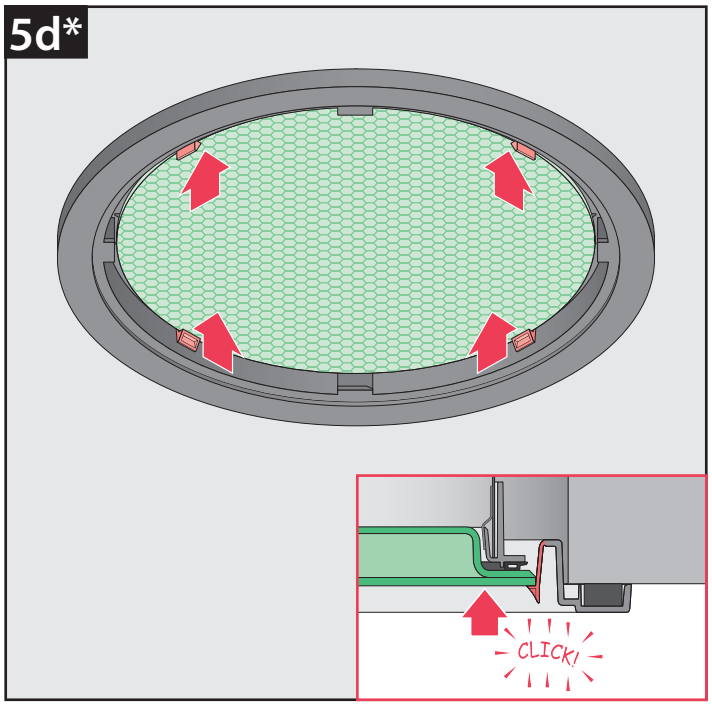
5d*
CLICK!

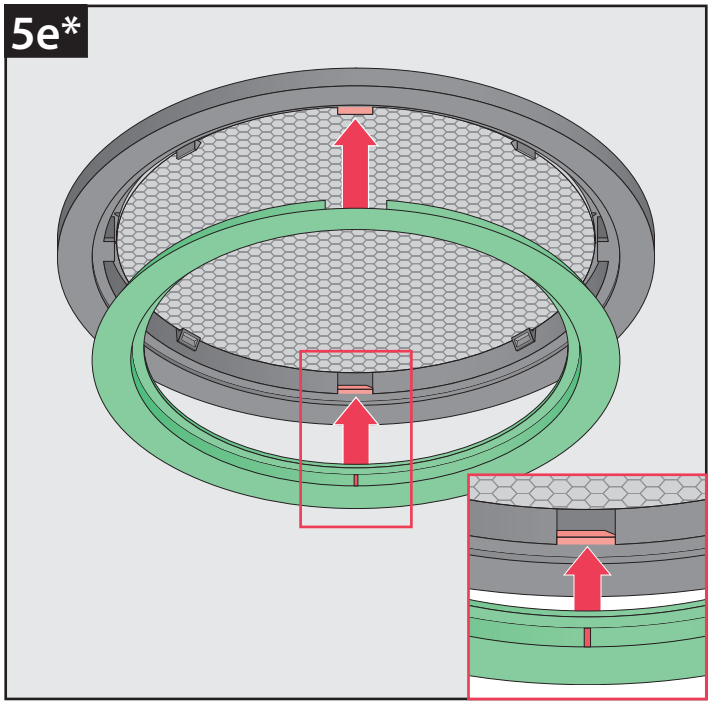
5e*

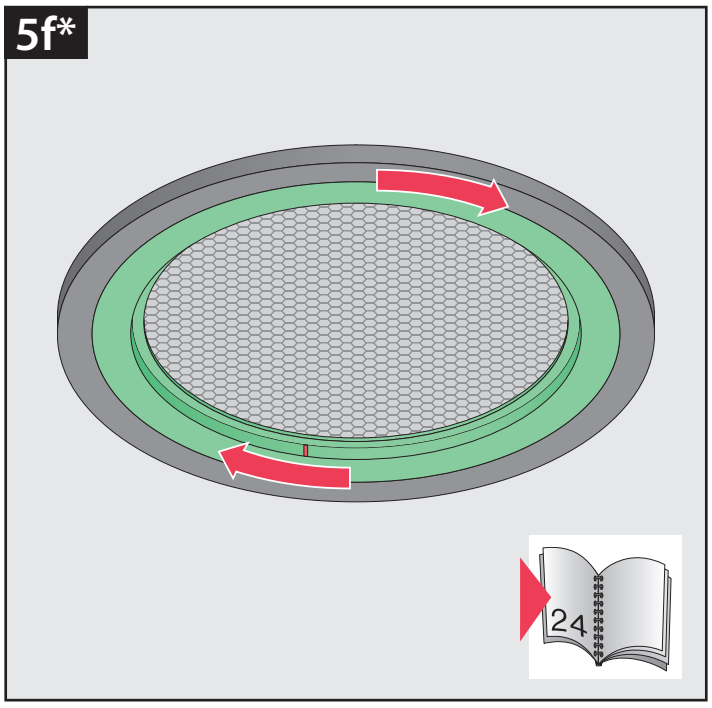
5f*
24

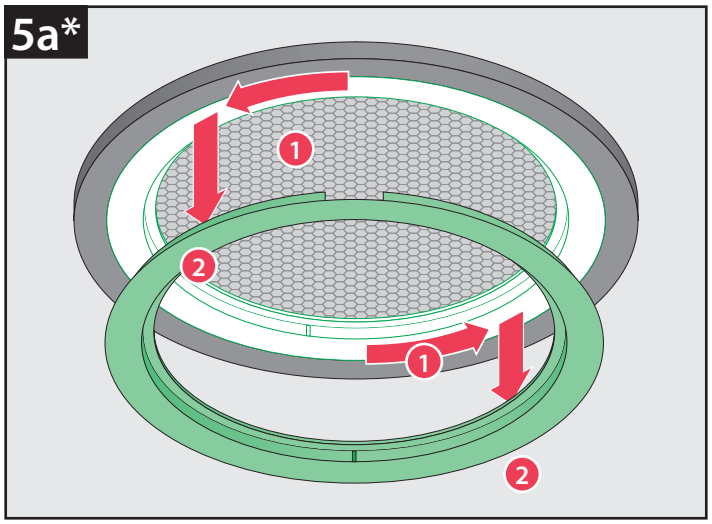
5a*
1
2
1
2

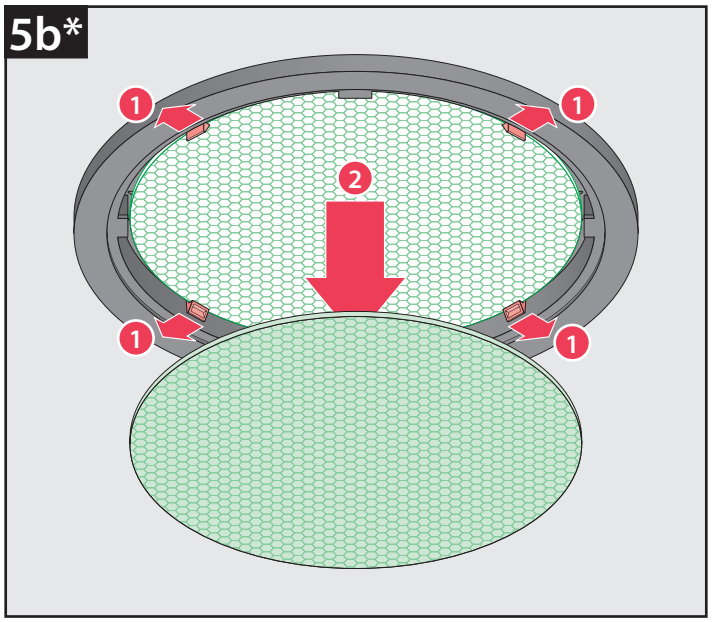
5b*
1
1
2
1
1

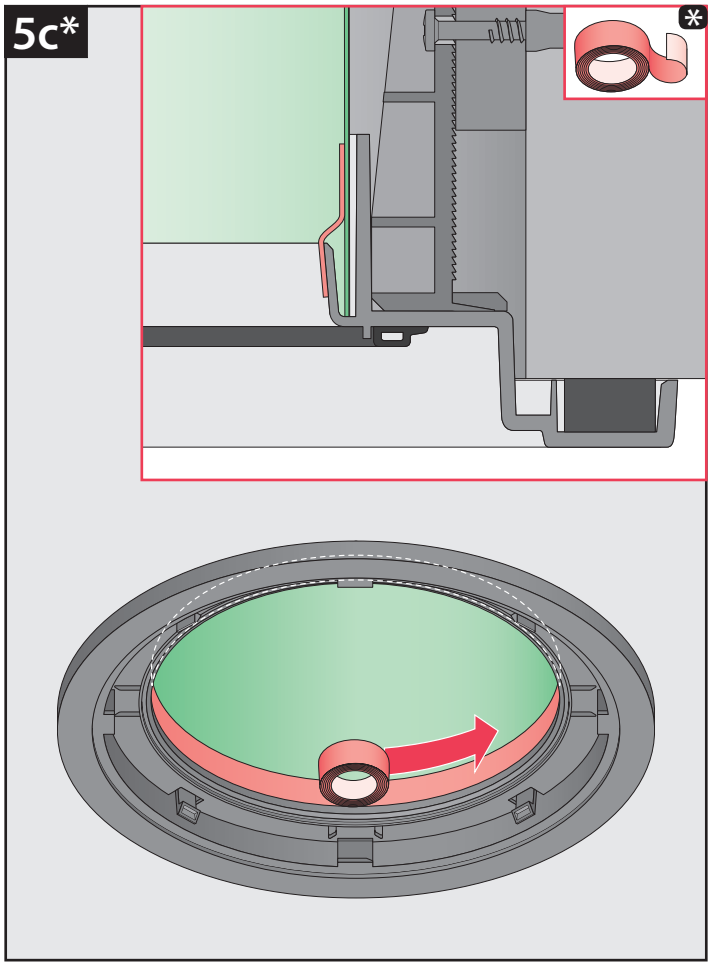
5c*
*

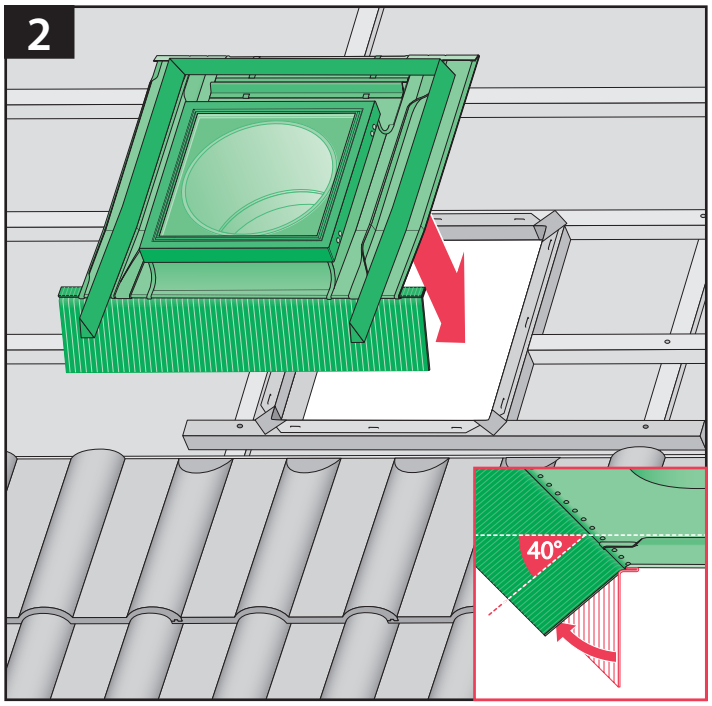
2
40°

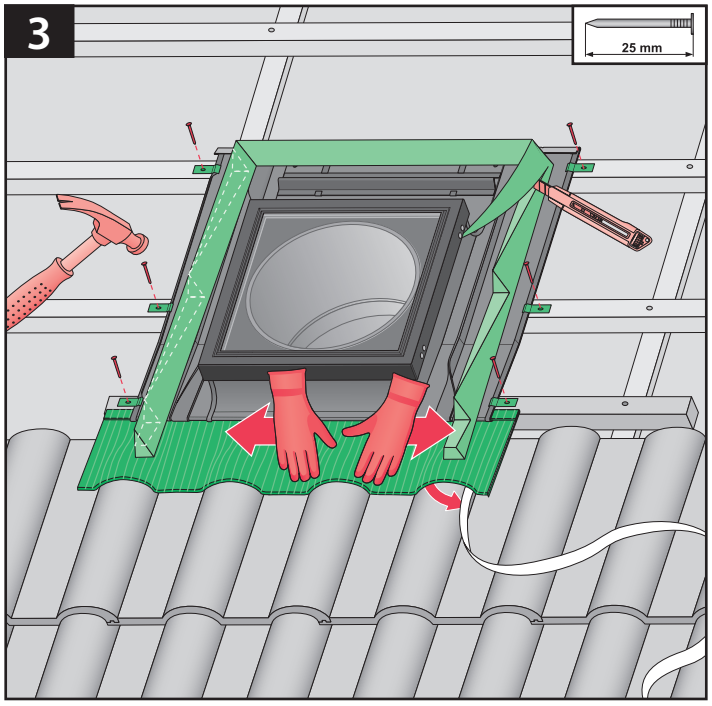
3
25 mm

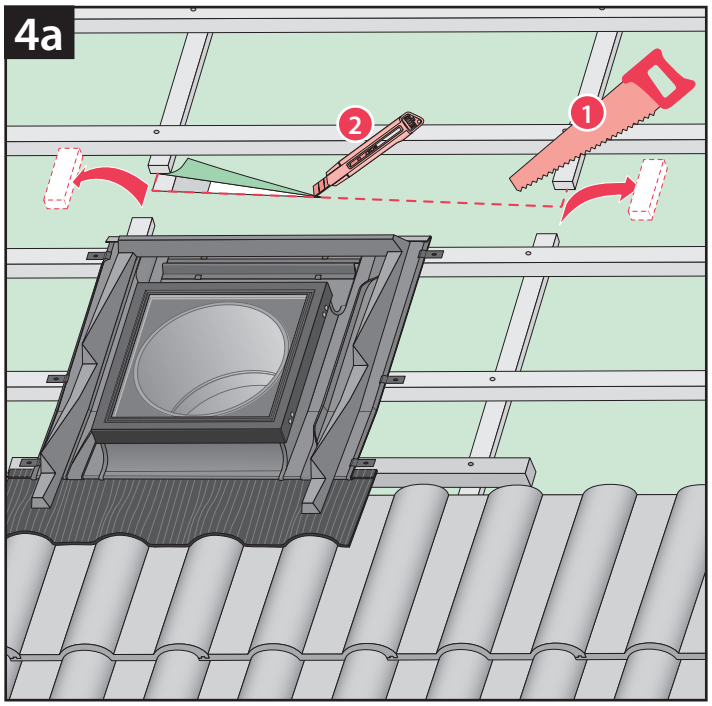
4a
2
1

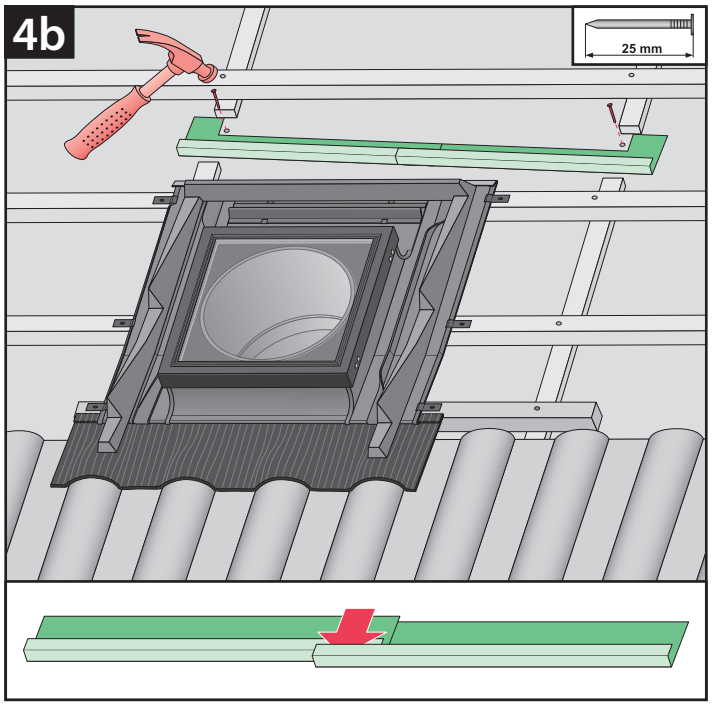
4b
25 mm

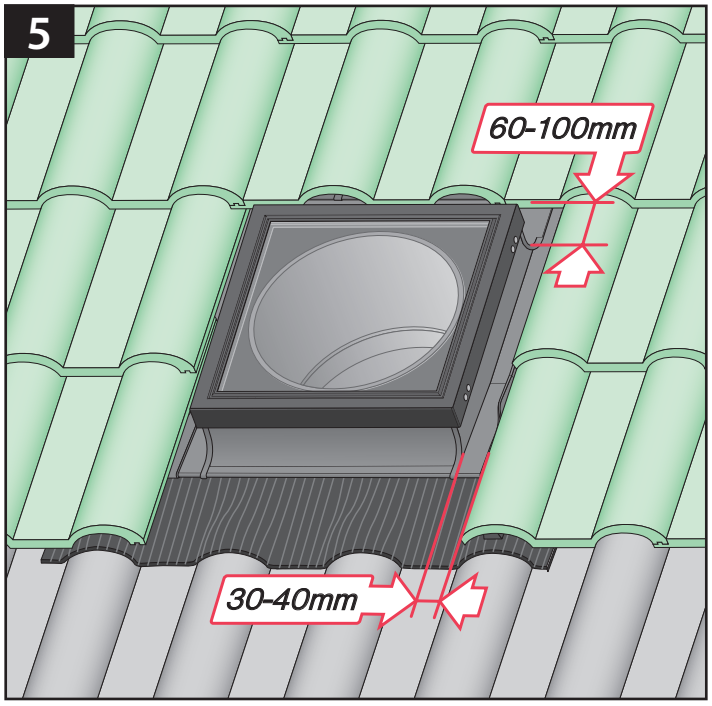
5
60-100mm
30-40mm

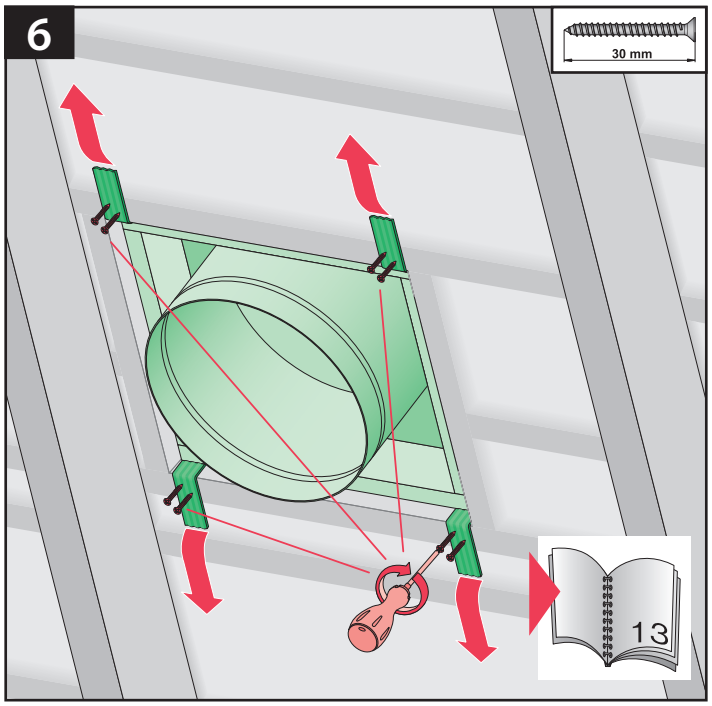
6
30 mm
13

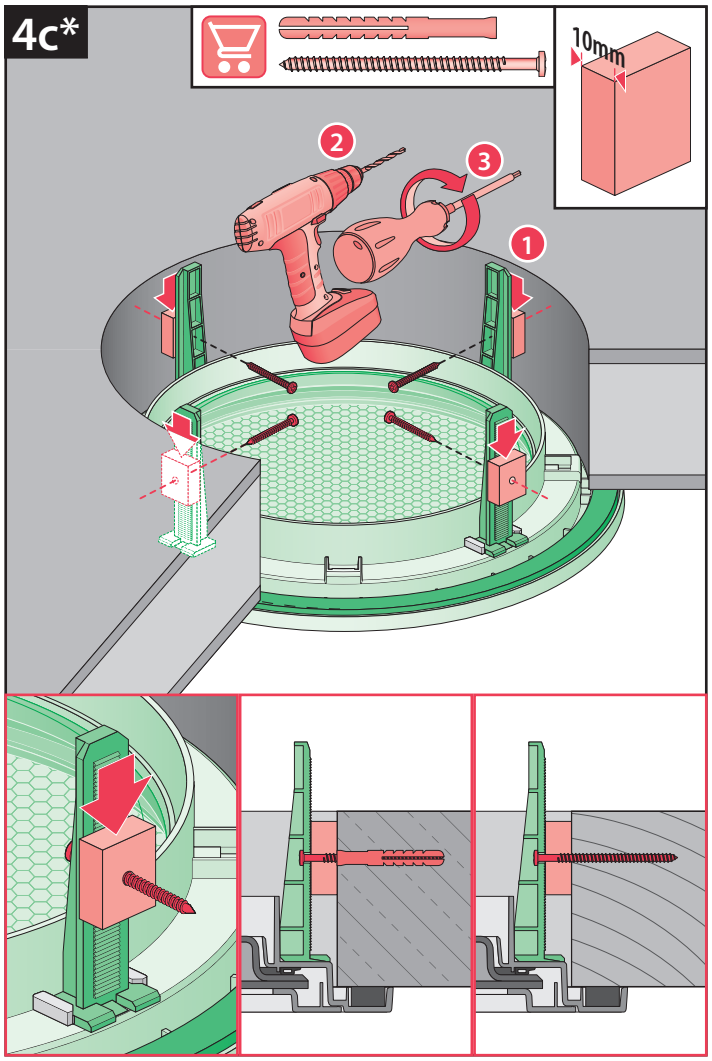
4c*
10mm
1
2
3

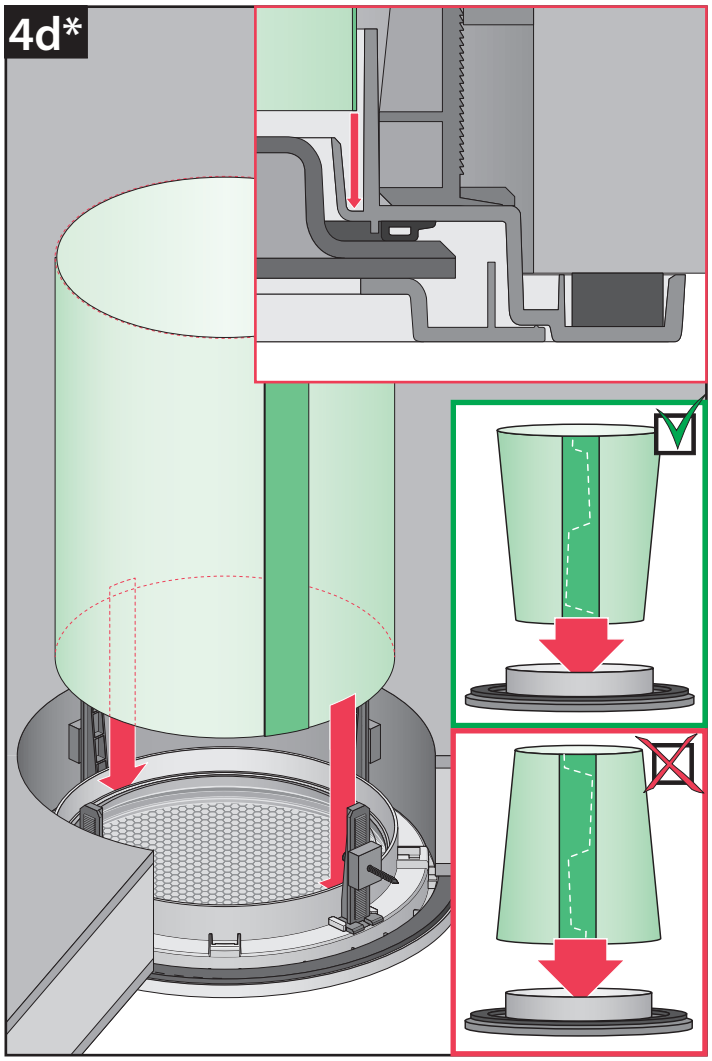
4d*

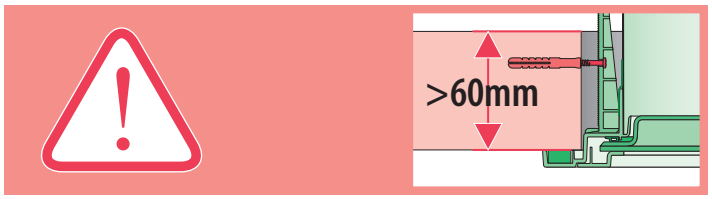
>60mm

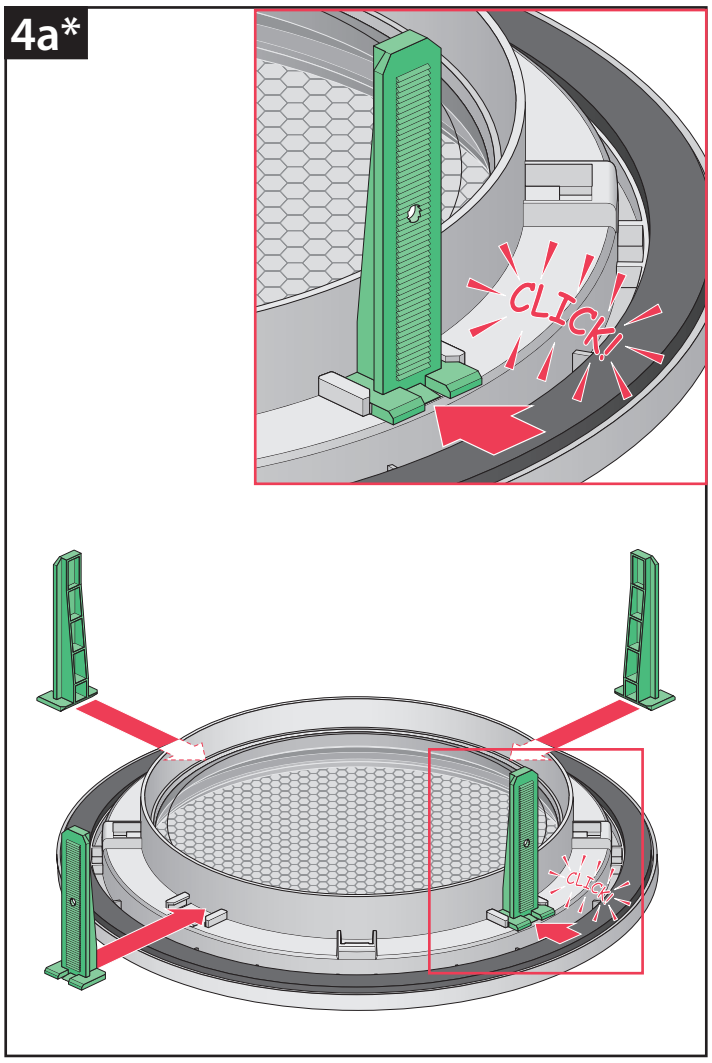
4a*
CLICK!
CLICK!

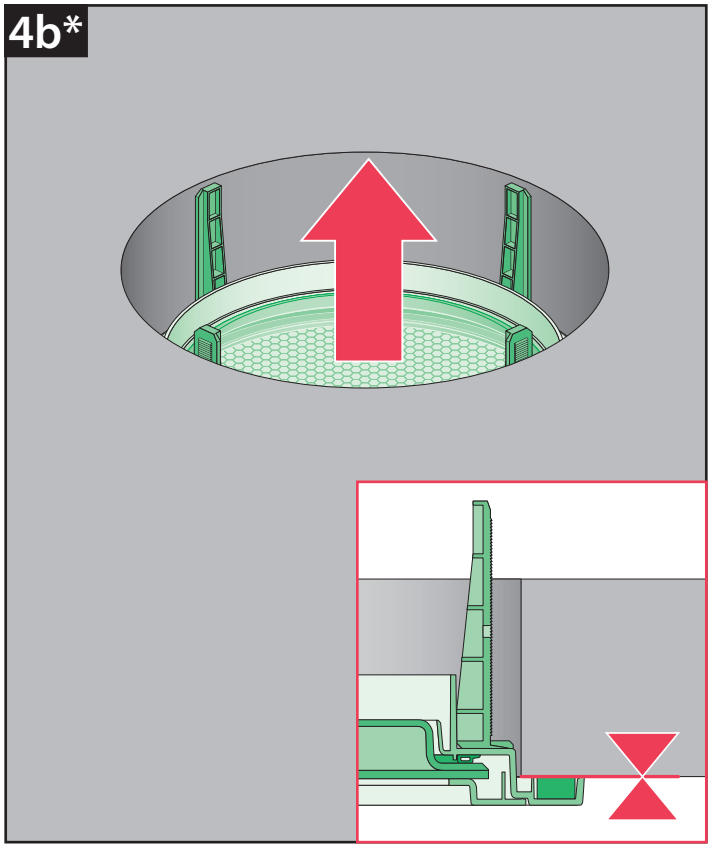
4b*

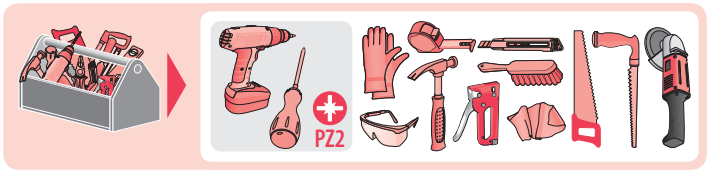
PZ2

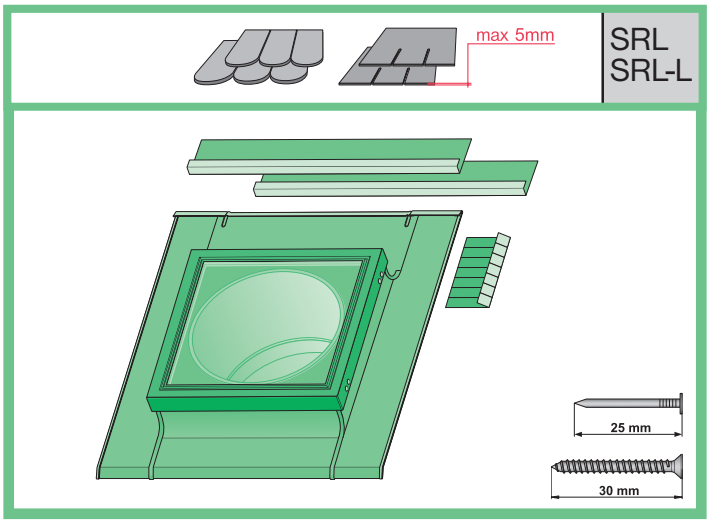
max 5mm
SRL
SRL-L
25 mm
30 mm

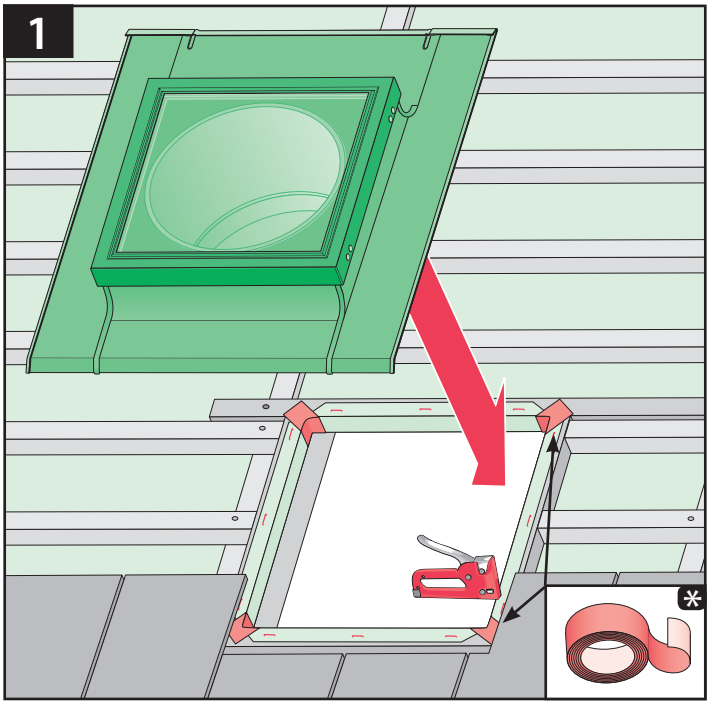
1
*

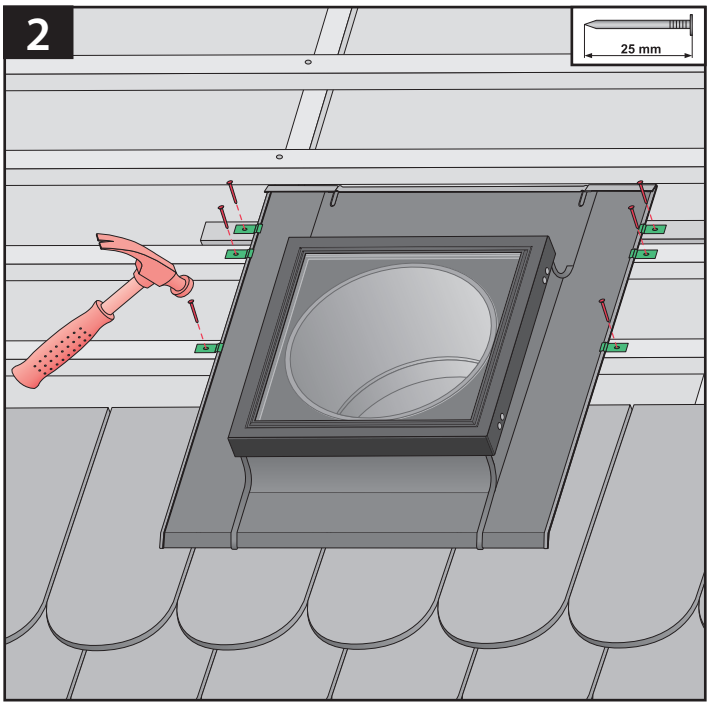
2
25 mm

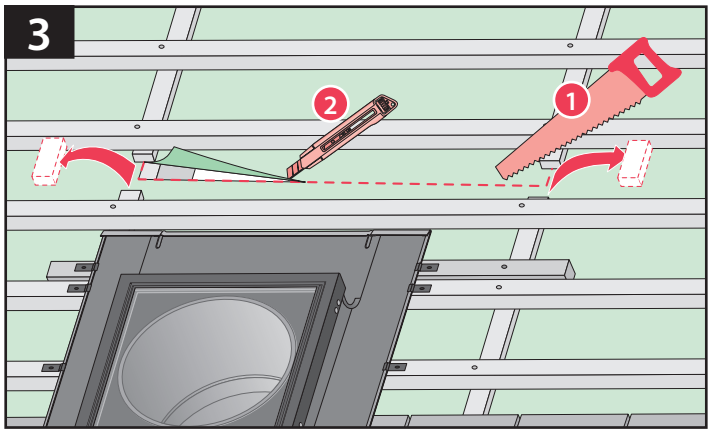
3
2
1

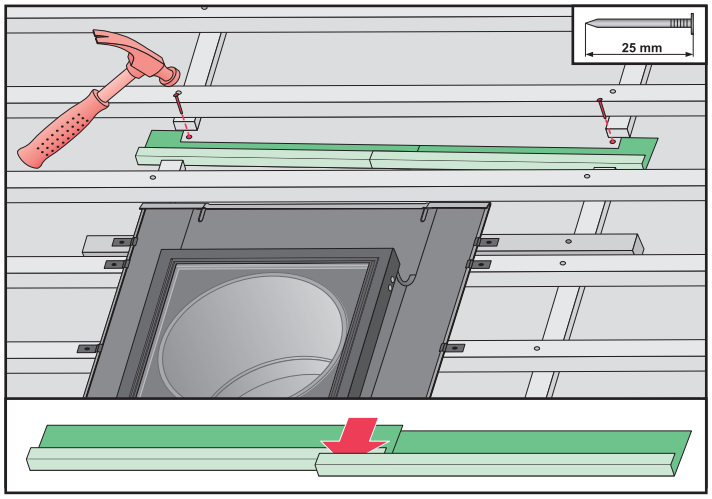
25 mm

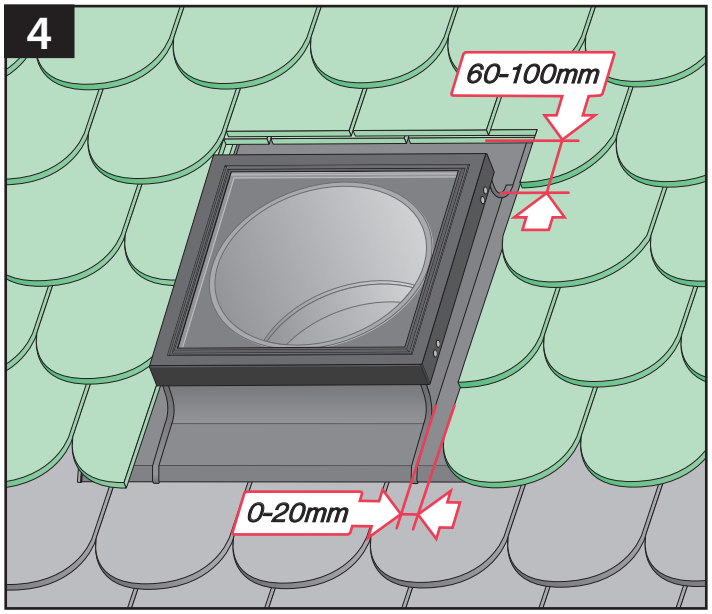
4
60-100mm
0-20mm

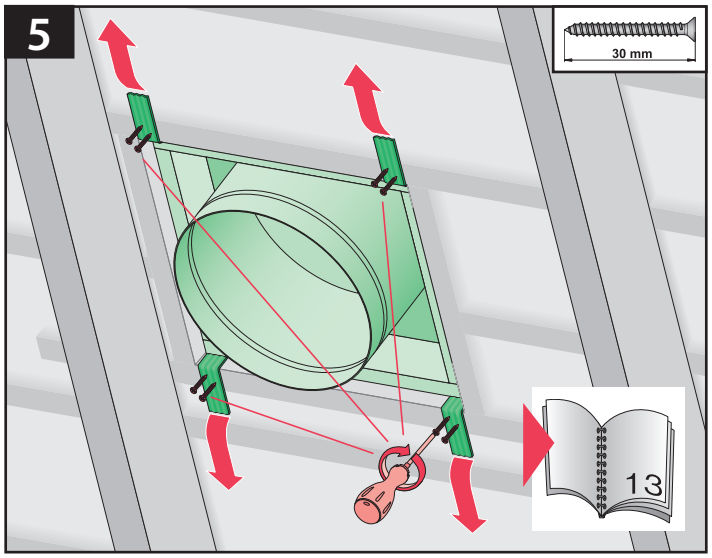
5
30 mm
13

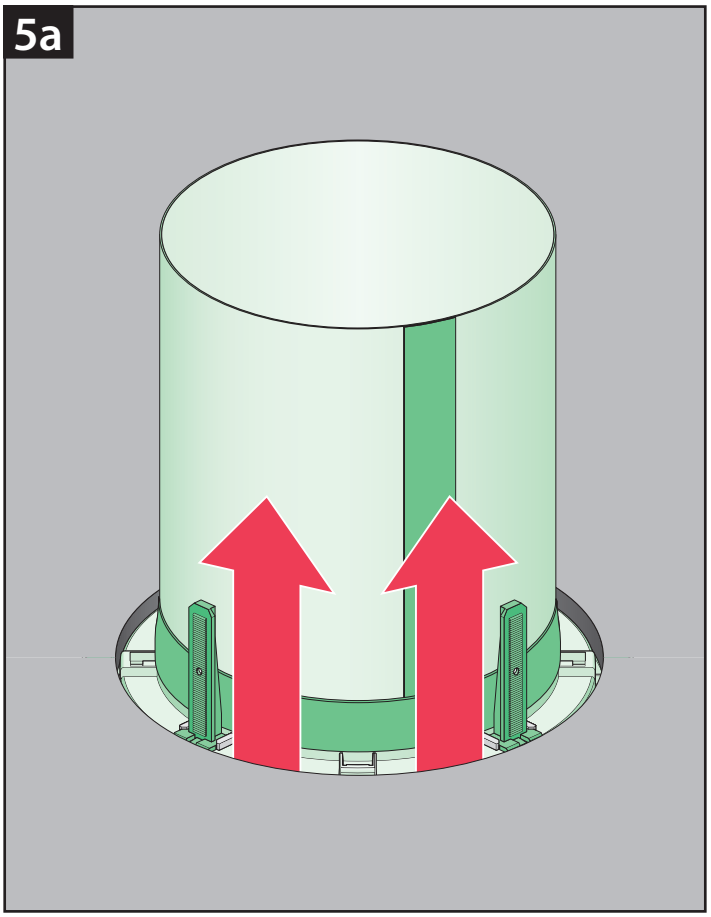
5a

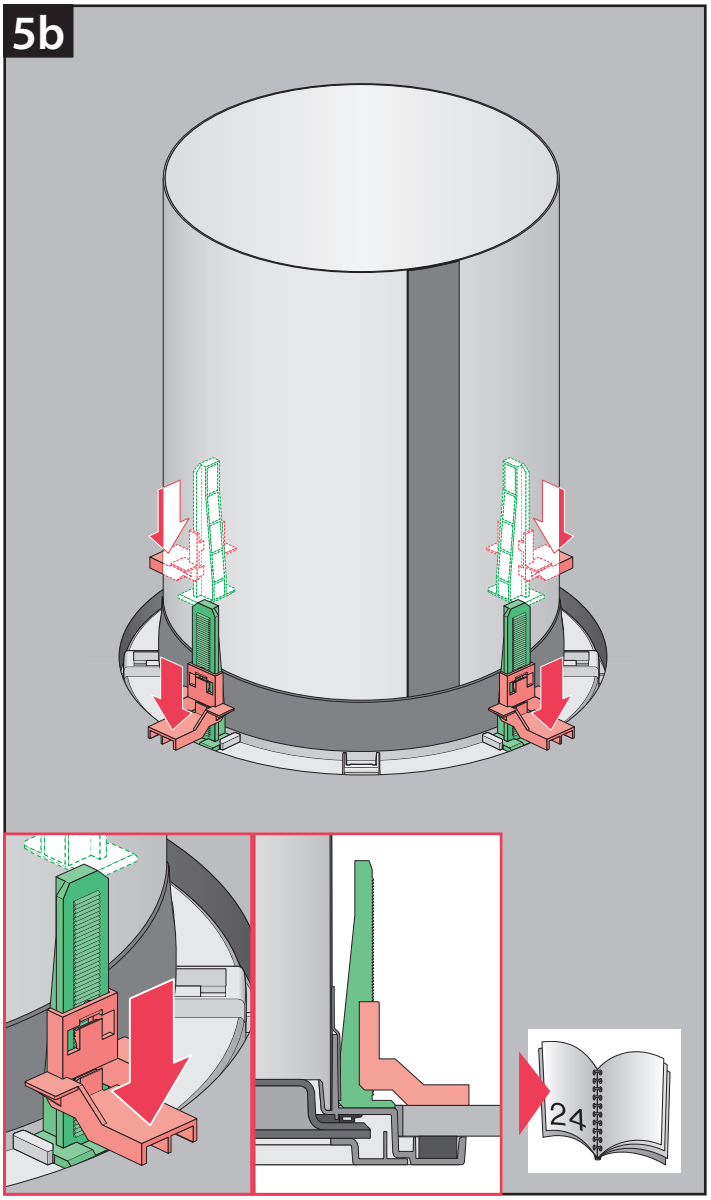
5b
24

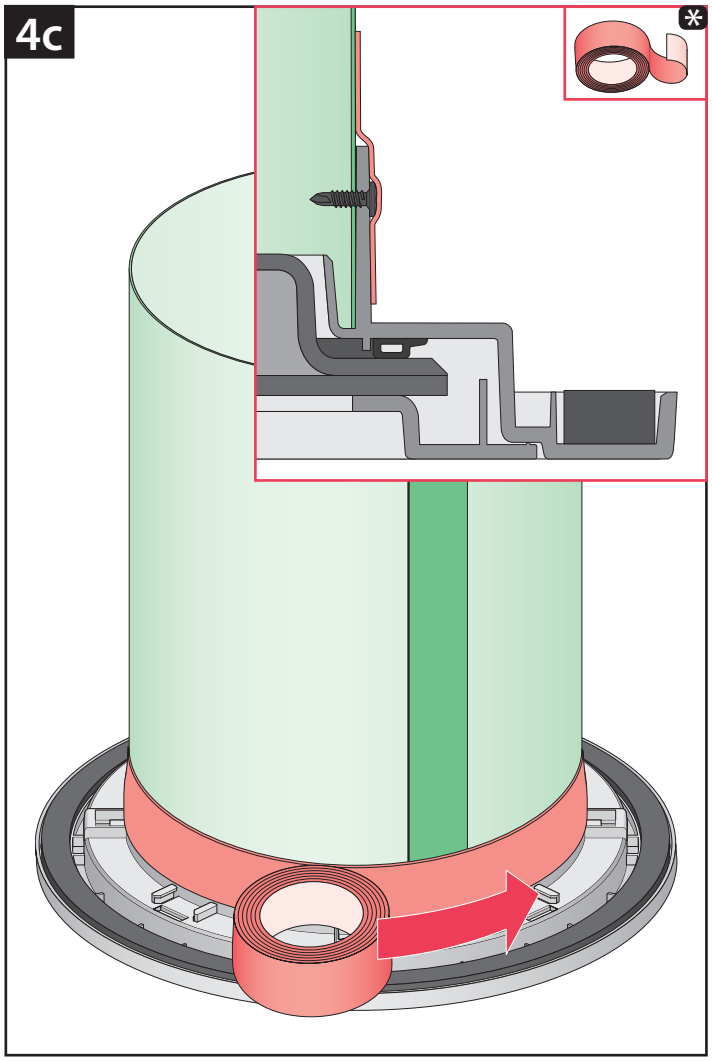
4c
*

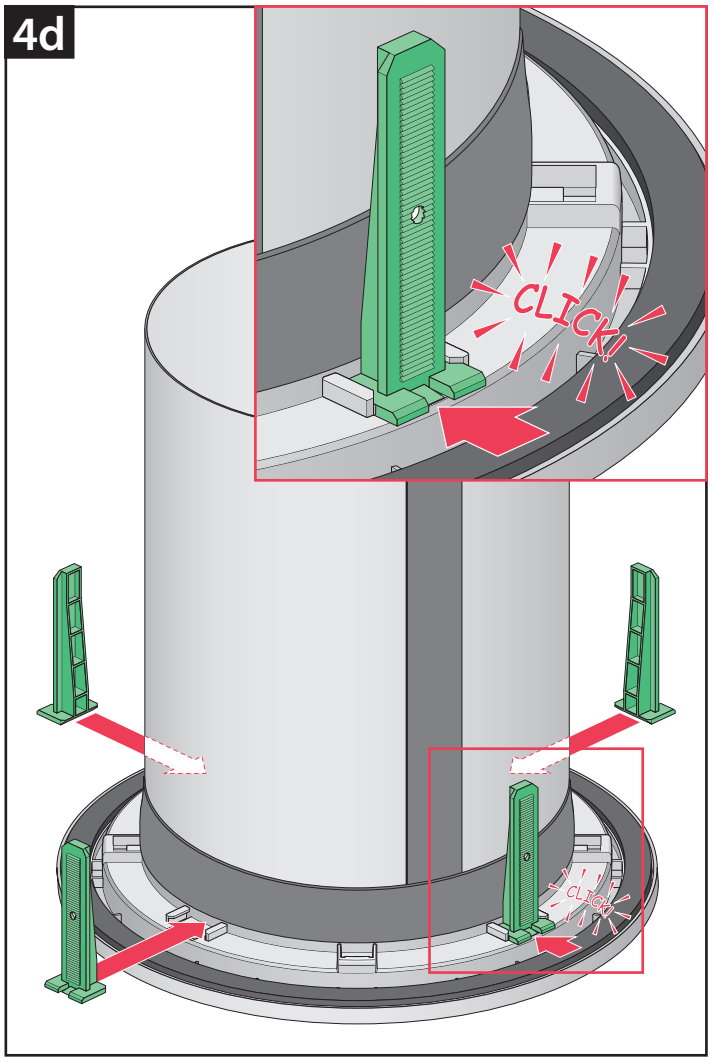
4d
CLICK!
CLICK!

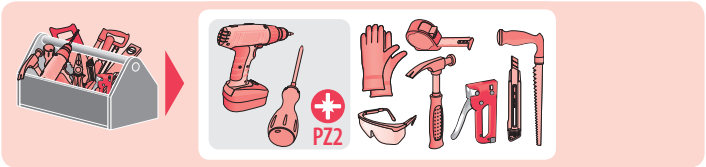
PZ2

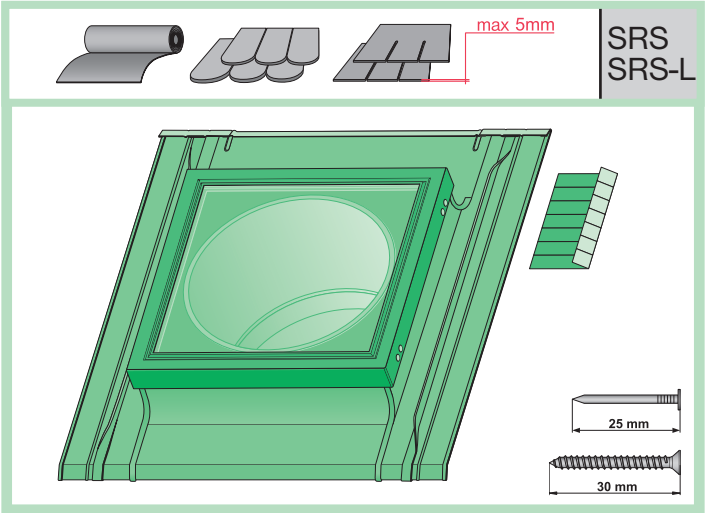
max 5mm
SRS
SRS-L
25 mm
30 mm

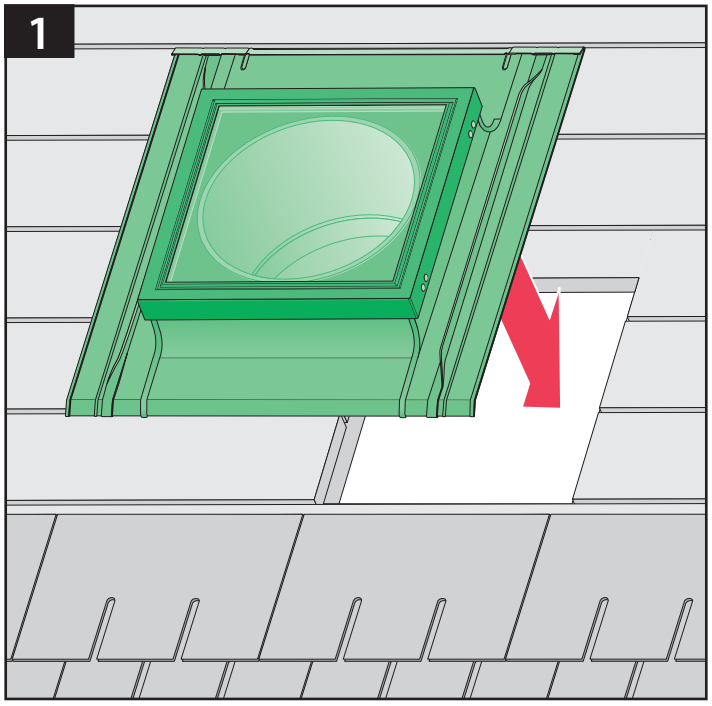
1

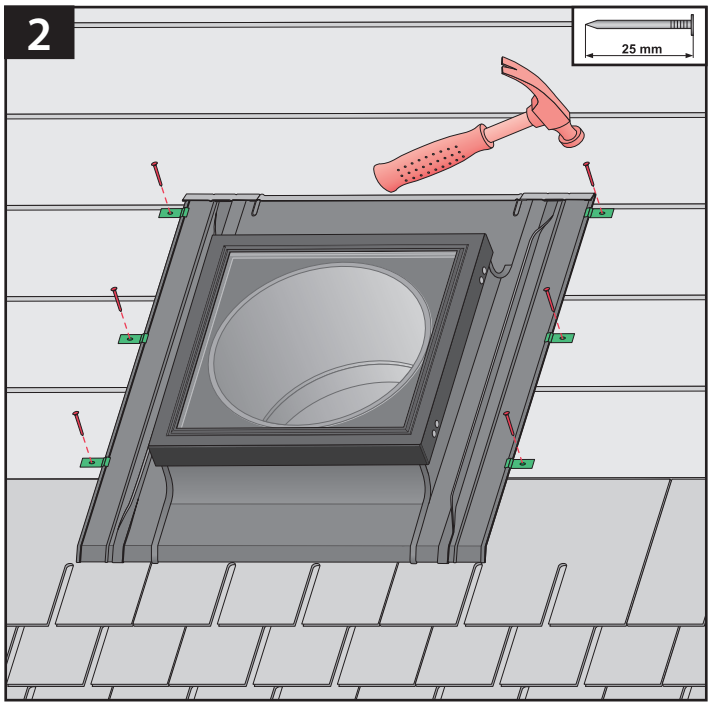
2
25 mm

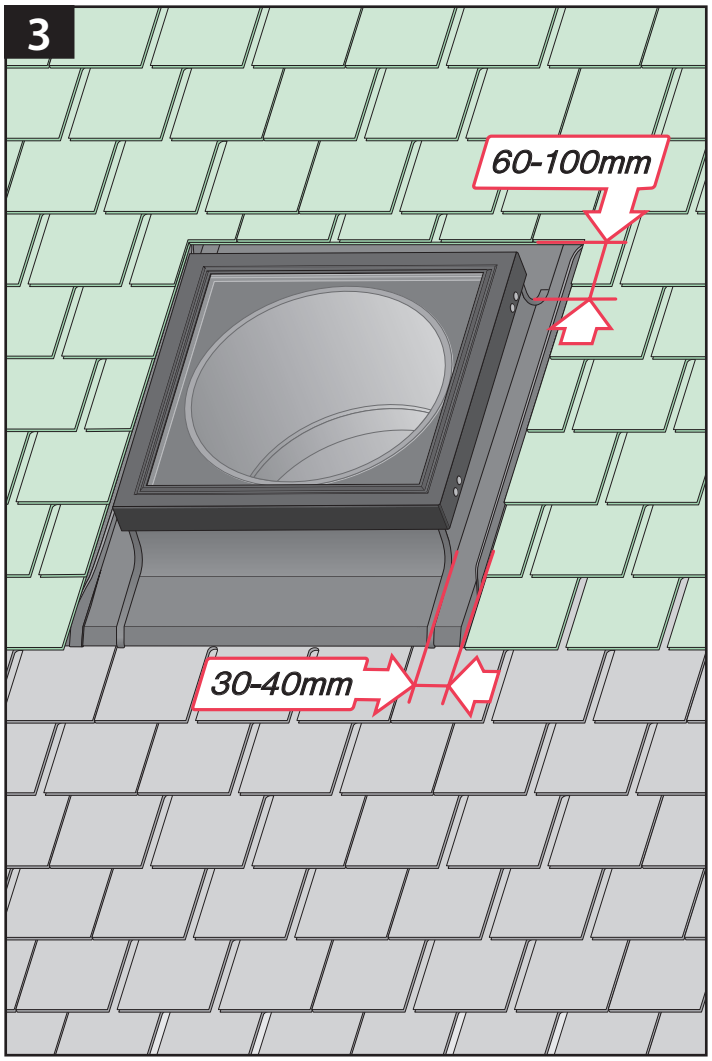
3
60-100mm
30-40mm

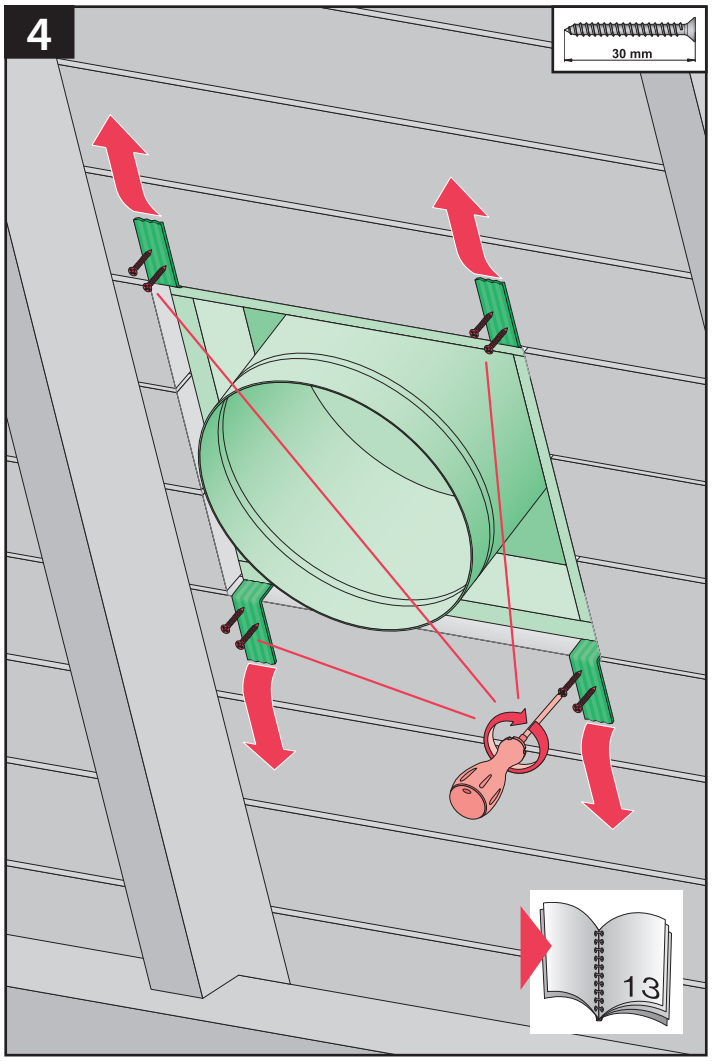
4
30 mm
13

max 60mm

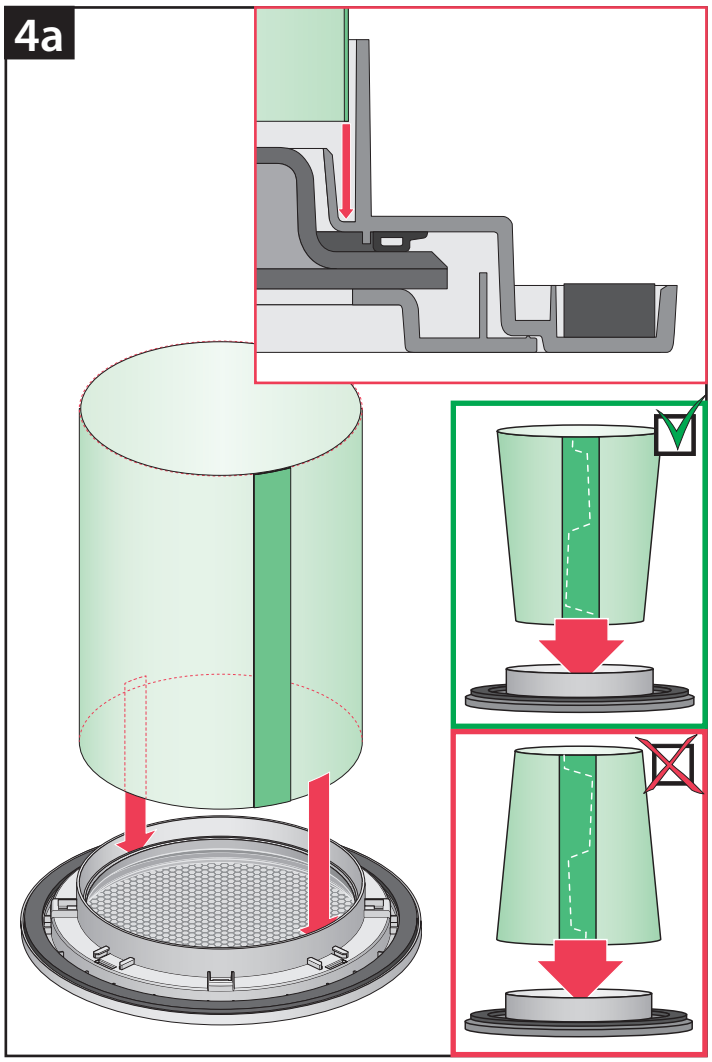
4a

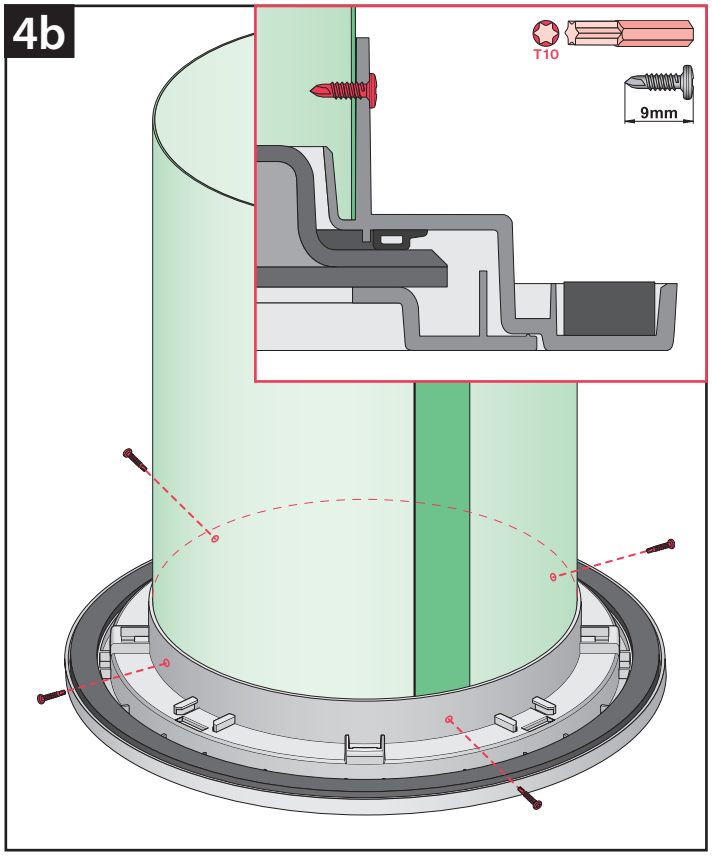
4b
T10
9mm

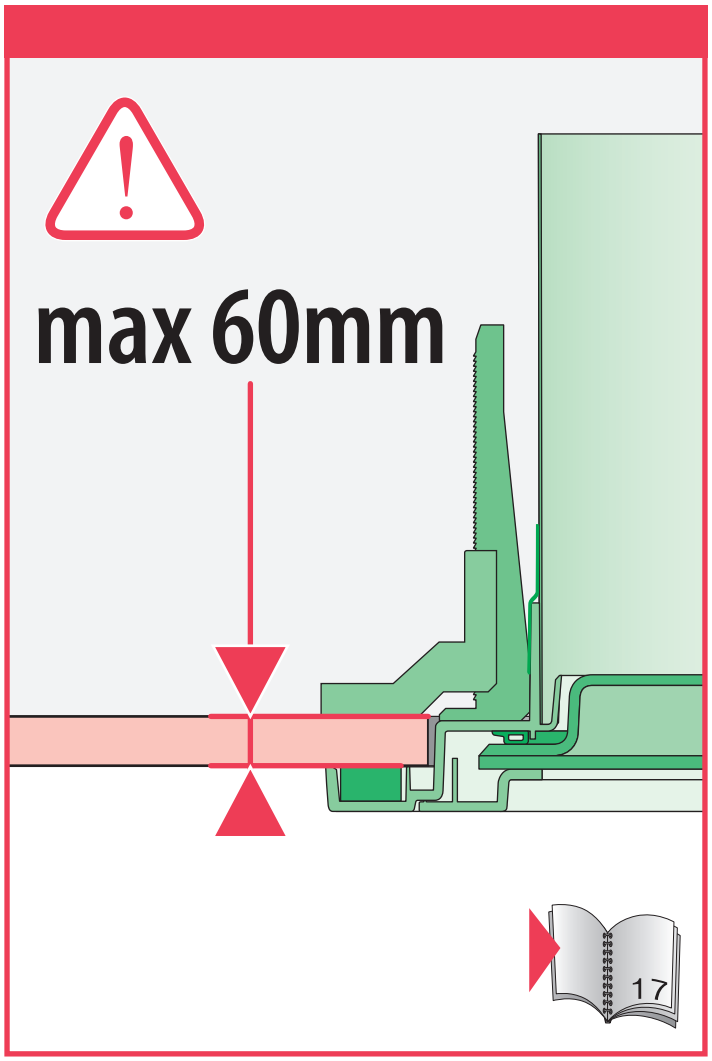
max 60mm
17

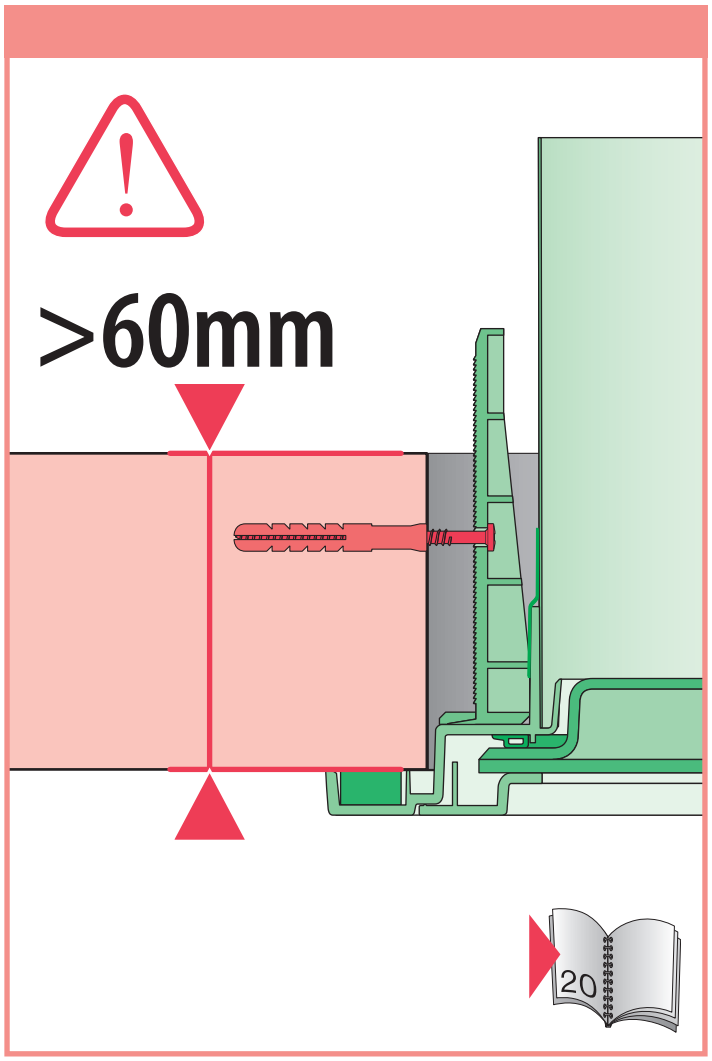
>60mm
20

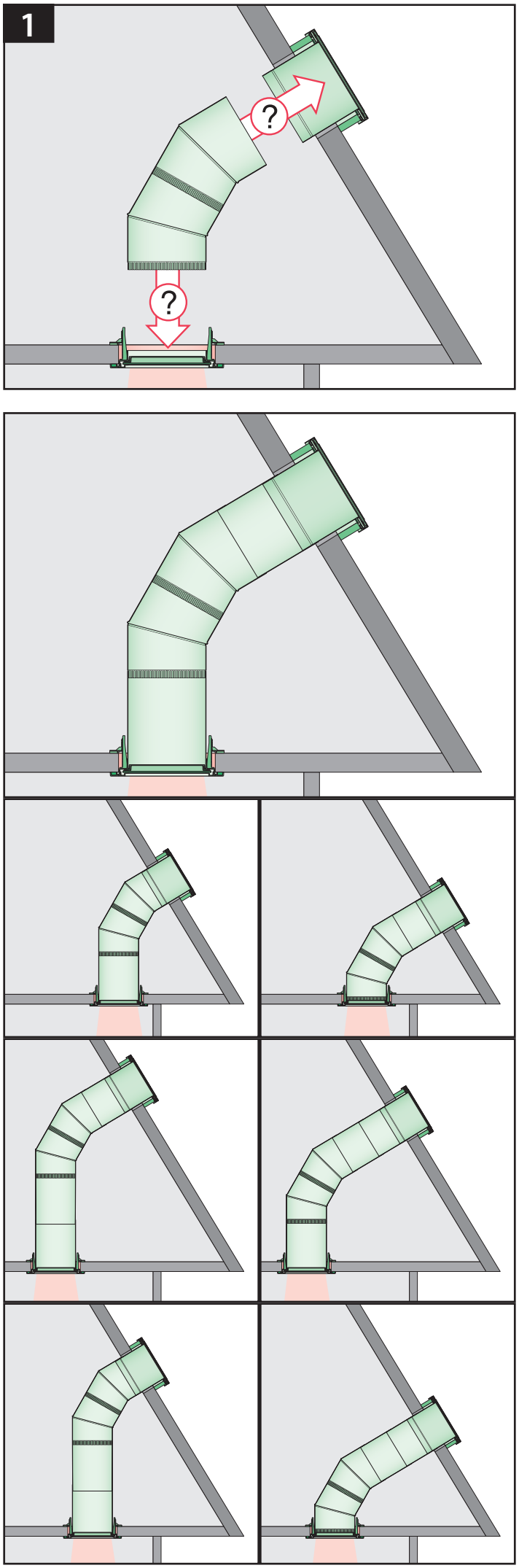
1
?
?

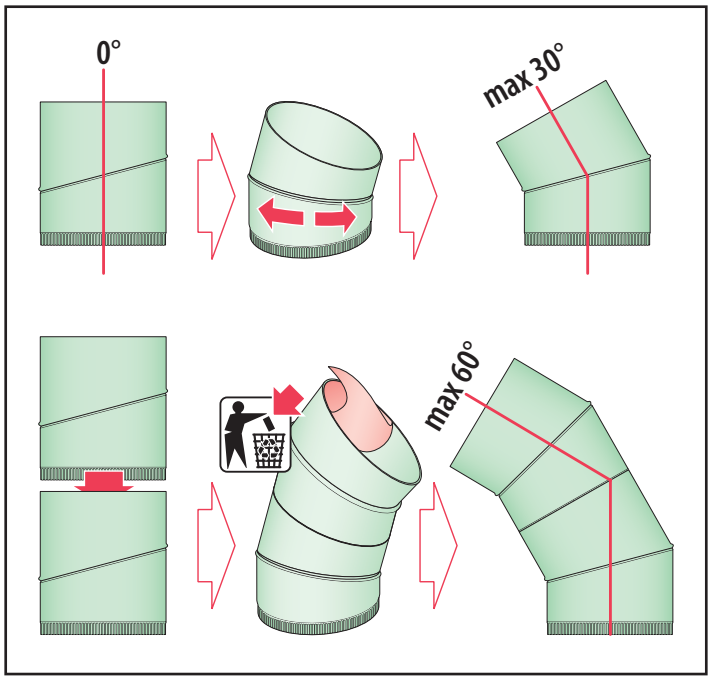

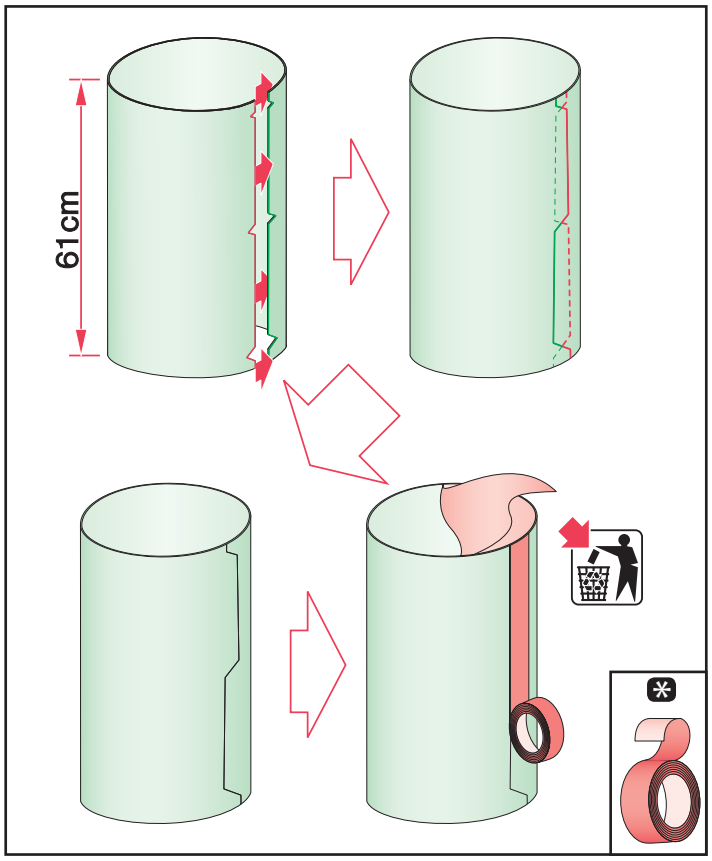

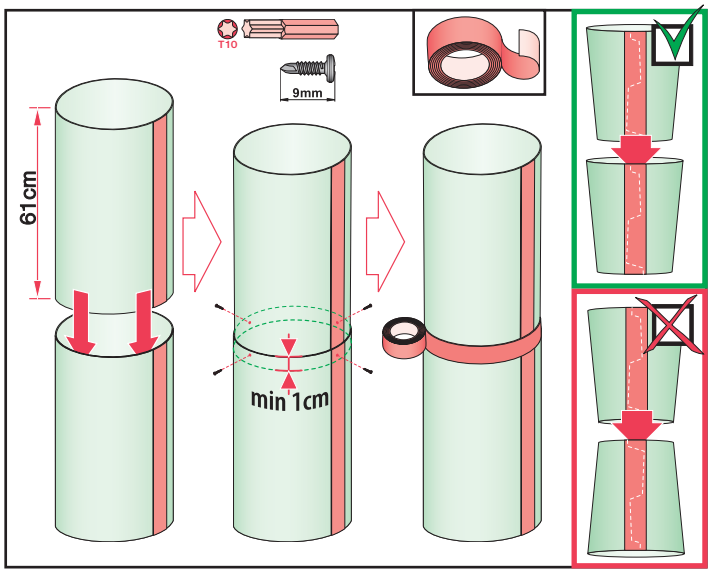

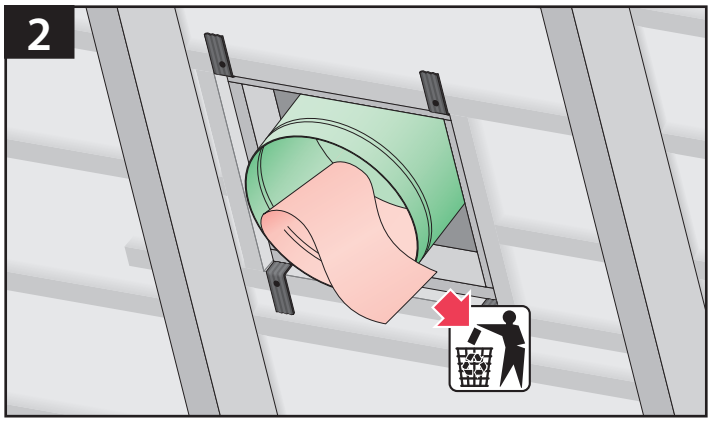

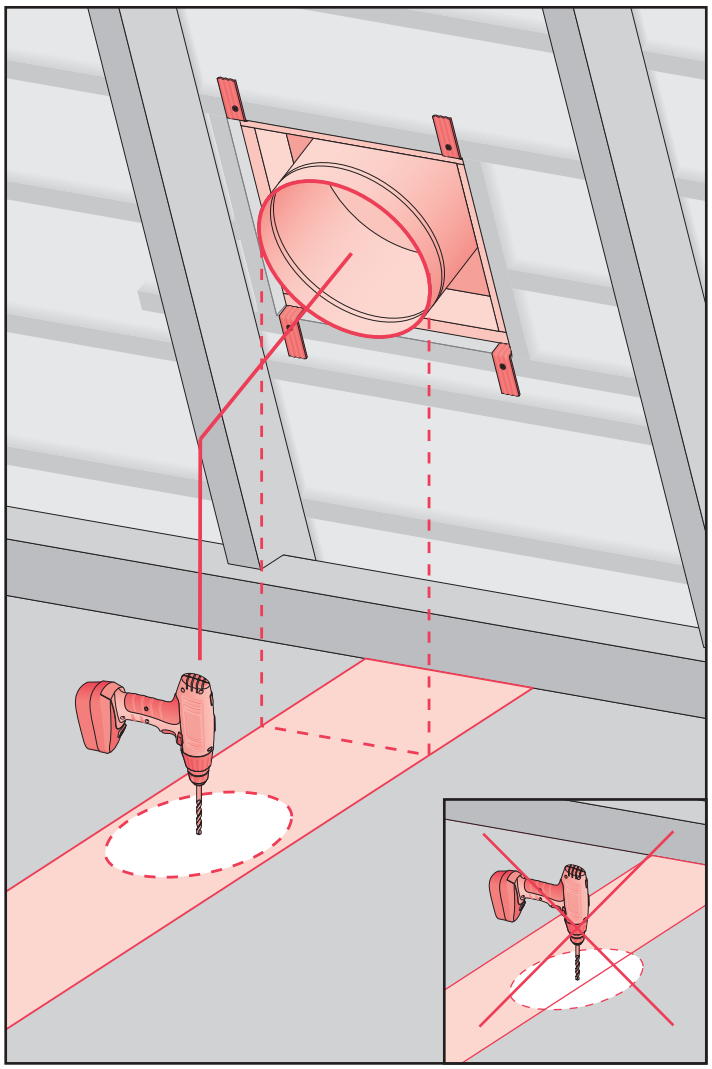

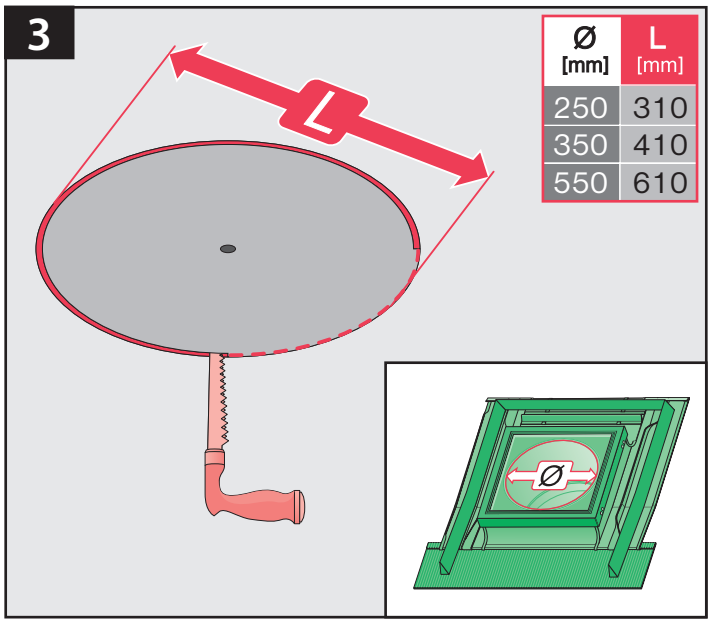

Ø [mm]	L [mm]
250	310
350	410
550	610